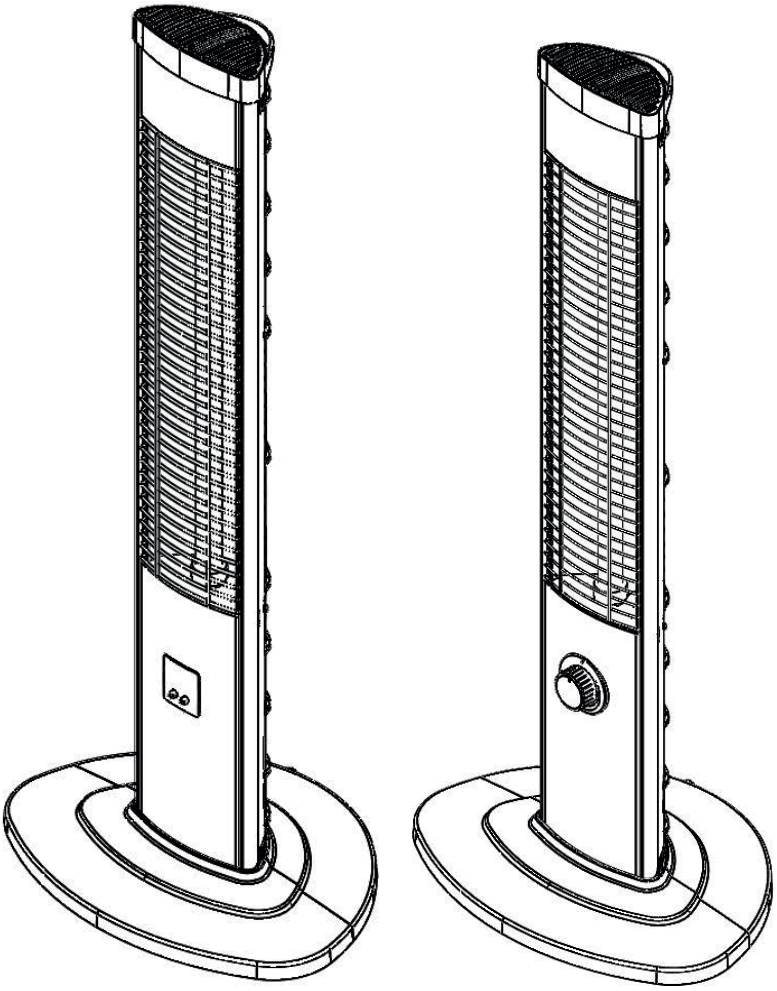

Bedienungsanleitung für Heizkörper

Inhalt 2

Sicherheitshinweise 4

Technische Daten (*) 9

Verwendung des Geräts..... 9

Verwendung der Fernbedienung 11

Wartung und Reinigung 12

Fehlerbehebung 13

Einhaltung der AEEE-Vorschriften und Abfallentsorgung
Verpackungsinformationen 14

Sehr geehrte Kundin/ geehrter Kunde

Vielen Dank für Ihr Vertrauen in Icon-Produkte.

Dieses umweltfreundliche Produkt, das wir in unseren modernen Anlagen produzieren, produzieren wir unter sensiblen Bedingungen im Rahmen unseres Total Quality-Ansatzes, um Ihnen einen optimalen und effizienten Einsatz zu bieten.

Um die Eigenschaften des von Ihnen gekauften lange, wie am ersten Tag, zu erhalten und mit optimaler Effizienz zu nutzen, empfehlen wir Ihnen, diese Bedienungsanleitung bis zum Ende zu lesen und ständig aufzubewahren, bevor Sie das benutzen.

Hinweis: Dieses Benutzerhandbuch wurde für mehr als ein Modell erstellt. Ihr Gerät verfügt möglicherweise nicht über einige Funktionen, die im Handbuch angegeben sind. Diese Funktionen sind mit einem Sternchen (*) gekennzeichnet.

Unsere Geräte sind für den Heimgebrauch bestimmt. Sie sind nicht für den kommerziellen Gebrauch bestimmt.

"BITTE LESEN SIE DIE ANLEITUNG, BEVOR SIE DAS GERÄT INSTALLIEREN ODER VERWENDEN."

Dieses Produkt wurde in modernen umweltfreundlichen Anlagen hergestellt, ohne die Natur zu schädigen. "Es entspricht der AEEE-Verordnung"

- Dieses Gerät wurde in Übereinstimmung mit den Sicherheitsvorschriften hergestellt. Ein Verstoß gegen die Regeln kann sowohl der Person als auch dem Gerät schaden.

- Bitte lesen Sie die Bedienungsanleitung sorgfältig durch, bevor Sie Ihr Gerät verwenden. Das Benutzerhandbuch enthält wichtige Informationen zu Installation, Sicherheit, Verwendung und Wartung. Auf diese Weise können Sie sich schützen und Schäden am Gerät vermeiden.

- Wenn das Netzkabel beschädigt ist, muss es vom Hersteller oder seinem autorisierten technischen Service oder von qualifiziertem Personal derselben Stufe ersetzt werden, um gefährliche Situationen zu vermeiden. Überprüfen Sie den des Geräts auf Brüche und Verformungen. Wenn das vertikale Quarzfilament beschädigt ist, verwenden Sie das Heizgerät nicht und wenden Sie sich an den autorisierten Service.

- Prüfen Sie, ob die Netzleitung 220 - 240V AC, 50/60Hz Spannung liefert und ob die Netzleitung mit einer Sicherung verbunden ist. Die Netzwerksicherheit sollte überprüft werden. Der Sicherungswert sollte 16 Ampere betragen. Ihr Gerät muss mit einer geerdeten Steckdose verwendet werden, und die geerdete Steckdose muss von der beheizten Fläche und heißen Oberfläche entfernt sein. Es sollte auch überprüft werden, ob die Buchse locker oder beschädigt ist.
Lose Steckdosen können das Gerät beschädigen.

- Schließen Sie Ihr Gerät nicht an das Netzkabel an, an das ein anderes Gerät angeschlossen ist, oder an dieselbe Sicherung. Einige Teile Ihres Geräts können sehr heiß werden und Verbrennungen verursachen. Besondere Vorsicht ist geboten, wenn Kinder und schutzbedürftige Personen anwesend sind.

- Lassen Sie das Netzkabel nicht in der Nähe des Geräts oder auf seinem heißen Körper.

- Wenn Ihr Gerät längere Zeit nicht benutzt wird, wenn es bewegt oder gereinigt werden soll oder wenn Anpassungen vorgenommen werden sollen, sollte der Stecker Ihres Gerätes gezogen werden.

Stellen Sie sicher, dass das Gerät abgekühlt ist.

- Es muss eine angemessene Aufsicht ausgeübt werden, um zu verhindern, dass Kinder mit dem Gerät spielen. Der Hitzeschutz bietet keinen vollständigen Schutz für kleine Kinder und Behinderte. Dieses Gerät kann von Kindern über 8 Jahren, Personen mit eingeschränkten physischen, sinnlichen oder geistigen Fähigkeiten oder Mangel an Erfahrung oder Wissen verwendet werden, vorausgesetzt, sie werden beaufsichtigt oder in die sichere Verwendung des Geräts eingewiesen und verstehen die damit verbundenen Gefahren.

- Bei Installations- und Wartungsarbeiten muss der Netzstecker des Gerätes gezogen werden. Zum Trennen vom Netz muss das Gerät aus der Steckdose gezogen werden.

- Stellen Sie vor dem Gebrauch sicher, dass das Netzkabel sauber und staubfrei ist. Lassen Sie das Gerät niemals mit Wasser in Kontakt kommen. Die Reinigung und Wartung des Geräts durch den Benutzer sollte nicht von Kindern ohne Aufsicht durchgeführt werden.

- Lassen Sie Kinder nicht mit dem Gerät spielen.

- Ziehen Sie nicht am Netzkabel, um das Gerät vom Stromnetz zu trennen. Achten Sie darauf, den Stecker richtig zu halten, wenn Sie das Gerät
ein- oder ausstecken.

- Berühren Sie das Netzkabel nicht mit nassen Händen.

- Schließen Sie das Netzkabel nicht an ein Verlängerungskabel an. Andernfalls kann es zu Fehlfunktionen, Stromschlägen oder Bränden kommen.

- Legen Sie das Netzkabel nicht unter schwere Gegenstände. Andernfalls kann es zu Stromschlägen oder Bränden kommen.

- Schalten Sie Ihr Gerät nicht aus, indem Sie es einfach aus der steckdose ziehen oder den Schutzschalter ausschalten, sondern schalten Sie es unbedingt mit der Funktionstaste des Heizelements aus.

- Verwenden Sie das Heizgerät nicht in Kombination mit einem separaten System oder einem anderen Mechanismus, der das Gerät mit einem Programmiergerät, einer Zeitschaltuhr oder einer Fernbedienung automatisch einschaltet, da bei Abdeckung oder falscher Positionierung des Heizgeräts Brandgefahr besteht.

- Der Heizschutz dieses Heizgeräts verhindert den direkten Zugang zu den Heizelementen und muss während des Betriebs des Heizgeräts installiert werden.

- Verwenden Sie Ihr Gerät nicht für andere Zwecke als den vorgesehenen Verwendungszweck. (nicht zum Trocknen von Kleidung oder zum Warmhalten von Tieren oder Pflanzen verwenden).

- Versuchen Sie niemals, das Gerät mit Lösungsmitteln oder brennbaren Flüssigkeiten zu reinigen. (Dies kann zu Stromschlägen oder Bränden führen)

- Verwenden Sie das Heizgerät nicht während des Schlafens oder wenn Sie sich nicht in der Mähe des Geräts befinden.

- Vermeiden Sie die Verwendung von Verlängerungskabeln, da dies durch Überhitzung einen Brand verursachen kann. Wenn Sie ein Verlängerungskabel verwenden müssen, stellen Sie sicher, dass der Kabelquerschnitt mindestens 2 mm2 (14AWG) beträgt.
- Ihr Gerät muss während des Betriebs auf einer ebenen und flachen Fläche aufgestellt werden. Nicht auf unebenen oder instabilen Oberflächen verwenden.

- Versuchen Sie nicht, das Gerät selbst zu demontieren oder zu reparieren.
- Schütteln Sie das Heizgerät nicht.
- Bei der ersten Verwendung des Gerätes kann eine leichte Rauch- oder Geruchsentwicklung auftreten.
Dies ist ein normaler Zustand. Berühren Sie nicht das Gerät, das in Betrieb ist oder gerade ausgeschaltet wurde.

- Kinder sollten beaufsichtigt werden, um zu verhindern, dass sie mit dem Gerät spielen. Der Hitzeschutz bietet keinen vollständigen Schutz für kleine Kinder oder Menschen mit Behinderungen. Bewahren Sie Ihr Gerät in trockenen und geschlossenen Umgebungen auf.

- Decken Sie niemals die Lüftungskanäle und den Kabelbereich ab.
- Verwenden Sie das Heizgerät nicht in der Nähe von Bädern, Duschen oder Schwimmbädern. Halten Sie Kinder unter 3 Jahren vom Gerät fern, es sei denn, sie werden ständig beaufsichtigt. Wenn die Glasheizelemente beschädigt sind, sollte das Heizgerät nicht verwendet werden.

Warnung, Es kann zu unerwünschten Verbrennungen kommen, da einige Teile während des Betriebs oder kurz nach dem Ausschalten heiß sind! Besonderes Augenmerk sollte auf Orte gelegt werden, an denen sich Kinder, psychisch kranke und geistig behinderte Menschen aufhalten.

- Zur Sicherheit von Kindern unter 3 Jahren und 3-8 Jahren muss das Gerät an Orten betrieben werden, an denen es nicht erreichbar ist, unter vollständiger Beachtung der Sicherheitshinweise und unter Kontrolle aller Anschlüsse. Das Heizgerät sollte bei Nichtgebrauch an einem sicheren Ort aufbewahrt werden und die Netzkabel sollten von der Steckdose entfernt sein.

- Die Nutzungsdauer des Produkts beträgt 10 Jahre.

WARNUNG: Dieses Heizgerät ist nicht mit einem Gerät ausgestattet, das die Raumtemperatur regelt. An Orten, an denen Kinder anwesend sind, sollte das Heizgerät von Personen mit ausreichender Erfahrung und korrekten Kenntnissen sowie von erfahrenen Personen ohne körperliche Behinderungen verwendet werden. Verwenden Sie dieses Heizgerät nicht in kleinen und engen Räumen.

Der Abstand zwischen dem Gerät und Holz, Pappe, Gardinen, Stoff und ähnlichen Materialien und Lebewesen oder anderen Geräten muss mindestens 1 Meter betragen.

Es dürfen keine Gegenstände oder Finger zwischen das Schutzgitter eingeführt werden.

Stellen Sie das Gerät nicht direkt unter eine

Steckdose. Bewegen Sie das Gerät nicht,

während es in Betrieb ist.

Bevor Sie das Gerät berühren, schalten Sie das Gerät unbedingt aus und warten Sie, bis es abgekühlt ist. Dieses Heizgerät darf nicht mit einem Gerät ausgestattet sein, das die Raumtemperatur regelt. Dieses Heizgerät sollte nicht in kleinen Räumen verwendet werden, in denen Personen den Raum nicht verlassen können, es sei denn, es wird eine ständige Kontrolle gewährleistet.

Betreiben Sie das Heizgerät nicht näher als 7 Metern 60 Zentimeter zu brennbaren Materialien (Erdöl, Alkohol usw.). Platzieren Sie keine Lösungsmittel, Verdünner und ähnliche brennbare Materialien auf oder in der Nähe der Betriebsflächen des Heizkörpers und stellen Sie die Heizkörper nicht in der Nähe von Elektrogeräten auf.

Decken Sie Ihre Heizgerät nicht ab, um eine Überhitzung zu vermeiden.

Technische Daten Komponenten des Gerätes

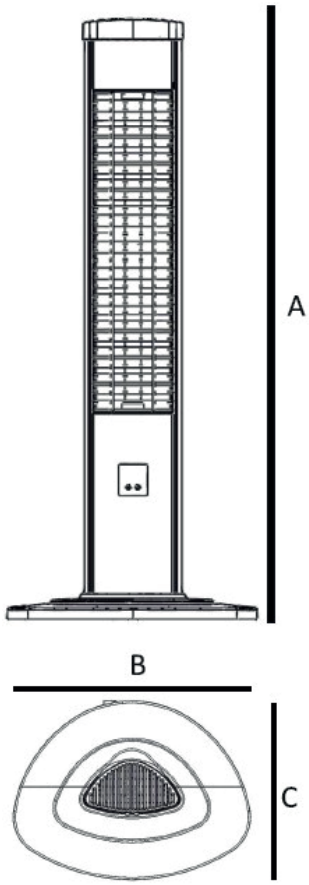

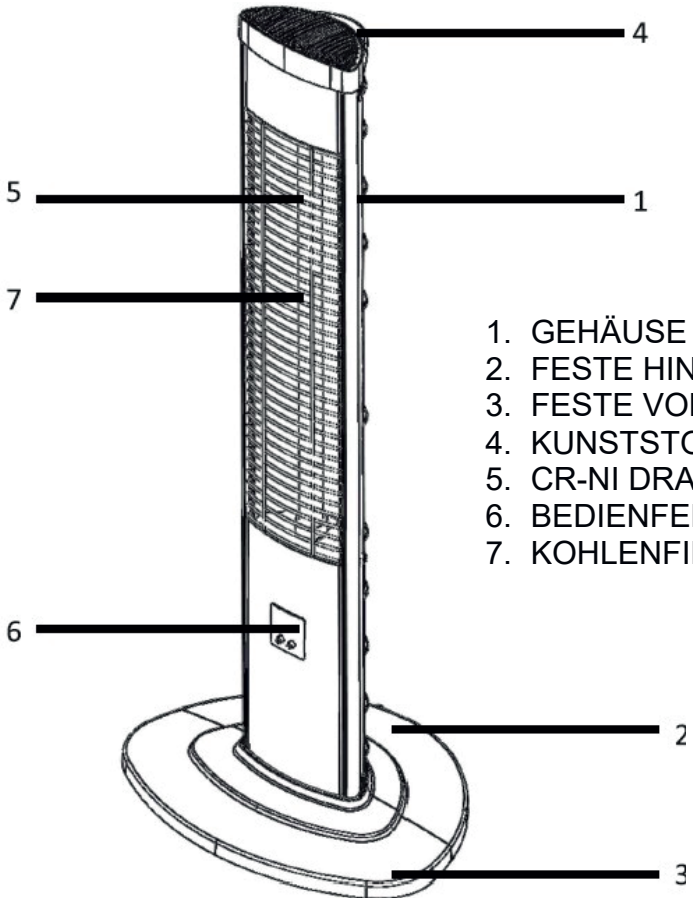

1. GEHÄUSE DES GERÄTS
2. FESTE HINTERFÜSSE
3. FESTE VORDERFÜSSE
4. KUNSTSTOFF-GRIFF
5. CR-NI DRAHTGITTER
6. BEDIENFELD
7. KOHLENFILAMENT

Modell	Höhe (A)	Breite (B)	Tiefe (C)	Nominal Leistung (W)	Leistung (V/Hz)	Erhaltener Strom (A)	Schutzstufe	Geräteklasse
SCH2000IC	925 mm	390 mm	295 mm	2000 W	220-240V~, 50/60 Hz	8.7 A	IP20	I
SCH2000ICR	925 mm	390 mm	295 mm	2000 W	220-240V~, 50/60 Hz	8.7 A	IP20	I
SCH2050ICR	925 mm	390 mm	295 mm	2000 W	220-240V~, 50/60 Hz	8.7 A	IP20	I

Verwendung des Heizgeräts

- Schließen Sie Ihr Gerät an eine ordnungsgemäß geerdete Steckdose an.

- Stellen Sie den Ein/Aus-Schalter auf die Position EIN.

Um das Gerät zu bedienen, müssen Sie das Gerät aus- und wieder einstecken (gilt für Modelle mit Fernbedienung).

A Bildschirm
B EIN/AUS SCHALTER
C Stufe

0	Aus
1	Ein
Max	Maximale Stufe

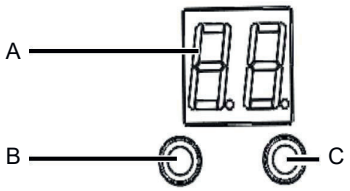

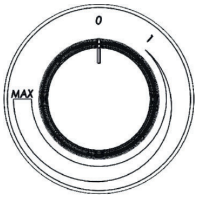

Verwendung der Fernbedienung (*)

Wie in Abbildung 1 unten gezeigt, werden die Haken in Pfeilrichtung gedrückt und gleichzeitig in Pfeilrichtung, wie in Abbildung 2 gezeigt, gezogen und die Batterie wird gewechselt. Die neue Batterie wird auf die gleiche Weise eingelegt. Es dürfen nur CR2032-Batterien verwendet werden.
Hinweis: Es ist keine Batterie im Lieferumfang enthalten!

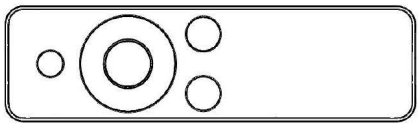

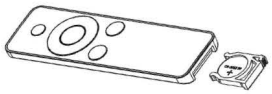

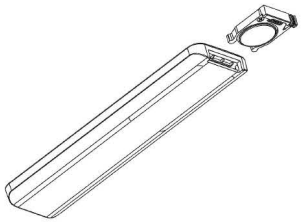

Ein / Aus Taste Wenn diese Taste auf der linken Seite des Bedienfelds des Geräts gedrückt wird, wird das Heizgerät ein- oder ausgeschaltet.

Dieses Bedienfeld wird verwendet, um die Temperatur-

und Zeiteinstellung zu erhöhen.

Diese Taste wird verwendet, um die Stufe, die Hitze und die

Zeiteinstellung zu verringern.

MAX

Maximal Stufentaste: Versetzt das Heizgerät in den Leistungssteuerungsmodus. Wenn sich das Heizgerät im Leistungssteuerungsmodus befindet, schaltet das Drücken dieser Taste das Heizgerät auf die maximale Stufe.

MODE

Digitaler Thermostattaste Schaltet das Heizgerät in den digitalen Temperaturanpassungsmodus. Sie zeigt beim ersten Drücken die Umgebungstemperatur und bei erneutem Drücken die einzustellende Temperatur an. Mit den + / — Tasten wird die Temperatur zwischen 10 und 40 Grad eingestellt und anschließend durch nochmaliges Drücken dieser Taste der Temperaturwert bestimmt.

Timer-Taste: Wenn diese Taste bei eingeschaltetem Heizgerät gedrückt wird, wird der Timer-Modus aufgerufen. Mit den + / - Tasten erfolgt die Zeitwahl zwischen 0H, 1H, 2H ... 9H bis zu 9 Stunden auf dem Bildschirm. Drücken Sie diese Taste erneut, um die Auswahl zu speichern. Wenn der Timer des Heizgeräts aktiv ist, blinkt der rote Punkt unten rechts auf dem Bildschirm. Das Heizgerät schaltet sich nach Ablauf der ausgewählten Zeit automatisch aus.

Hinweis: Die Leistungsstufen des Heizgeräts werden durch L1, L2, L3, L4 angezeigt. Die Abschaltzeiten des Heizgeräts werden mit 0H, 1H, 2H ...9H (in Stunden) angezeigt.

Reinigung und Pflege

Achtung!
Wenn Ihr Gerät vom Benutzer regelmäßig und sorgfältig gereinigt wird, arbeitet Ihr Gerät effizienter und seine Lebensdauer wird länger.

- Ihr Gerät sollte vor Beginn des Reinigungsvorgangs ausgeschaltet, der Stecker des Gerätes aus Sicherheitsgründen aus der Steckdose gezogen und das Gerät abgekühlt sein.
- Bei Verschmutzung des Reflektors (Reflexspiegel) und des vertikalen Quarz-Filament Rohres sollten diese möglichst mit trockener Luft von außen gereinigt werden, ohne das Schutzgitter des Gerätes zu öffnen.
- Die Außenfläche des Gerätes sollte mit einem Baumwolltuch oder einer weichen Bürste gereinigt werden.
- Verwenden Sie niemals Scheuer- oder Lösungsmittel, um das Heizgerät zu reinigen. Diese Stoffe können die Kunststoffteile beschädigen.
- Reinigen Sie Ihr Gerät nicht mit Dampfreinigern

Fehlerbehebung

Sie können eventuelle Probleme mit Ihrem Produkt lösen, indem Sie die folgenden Punkte überprüfen, bevor Sie den technischen Kundendienst anrufen.

Fehler	Lösungsvorschläge
Das Gerät funktioniert nicht.	- Prüfen Sie, ob das Gerät richtig eingesteckt ist. - Prüfen Sie, ob der Ein-/Ausschalter des Geräts und des Thermostats korrekt und geöffnet sind. - Prüfen Sie, ob es Probleme mit der Elektroinstallation des Hauses gibt. - Stellen Sie sicher, dass Sie die Gebrauchsanweisung richtig befolgen. - Wenn das Problem weiterhin besteht, wenden Sie sich an den nächsten autorisierten Service.

Fehlercode	Lösungsvorschläge
OH: **Überhitzungsfehler**	Ihr Gerät hat sich aufgrund von Sicherheitsvorkehrungen wegen Überhitzung abgeschaltet. Warten Sie, bis das Gerät abgekühlt ist, bevor Sie es wieder in Betrieb nehmen. Wenn der Fehler wiederholt wird, wenden Sie sich an den nächsten autorisierten Service.
Er: Umkipp-Sensorfehler	Ihr Gerät hat sich aufgrund von Sicherheitsvorkehrungen aufgrund von Stößen, Vibrationen oder Kippen von selbst ausgeschaltet. Trennen Sie es und starten Sie es neu, nachdem Sie es wieder angeschlossen haben. Wenn der Fehler ohne Angabe von Gründen wiederholt wird, wenden Sie sich an den nächsten autorisierten Service.

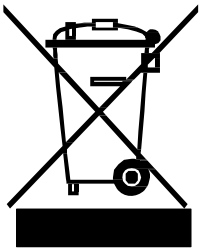

Einhaltung der AEEE-Vorschriften und Abfallentsorgung
Entspricht den AEEE-Vorschriften.
Dieses Produkt wird aus hochwertigen Teilen und Materialien hergestellt, die recycelt und wiederverwendet werden können. Entsorgen Sie das Produkt daher am Ende seiner Lebensdauer nicht mit dem Hausmüll oder anderem Abfall. Bringen Sie es zu einer Sammelstelle für das Recycling von Elektro- und Elektronikgeräten. Informieren Sie sich bei der örtlichen Verwaltung über diese Sammelstellen Helfen Sie mit, die Umwelt und die natürlichen Ressourcen zu schützen, indem Sie gebrauchte Produkte recyceln. Trennen Sie vor der Entsorgung des Produkts den Netzstecker und machen Sie das Gerät zur Sicherheit von Kindern funktionsunfähig.
Verpackungsinformation
Die Verpackung des Produkts wird gemäß unserer nationalen Gesetzgebung aus recycelbaren Materialien hergestellt.
Entsorgen Sie Verpackungsabfälle nicht zusammen mit Hausmüll oder anderen Abfällen und geben Sie diese bei den von der örtlichen Regierung vorgeschriebenen Verpackungssammelstellen ab.

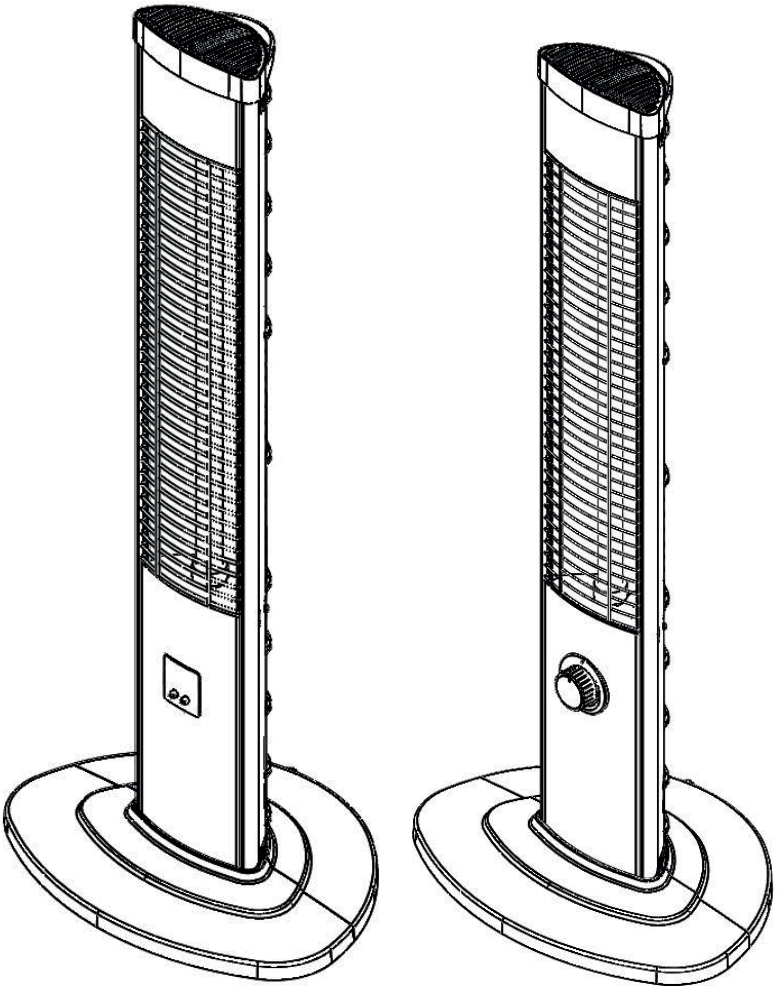

Heater User Manual

Table of contents 16

Safety instructions 18

Technical specifications (*) 23

Using your heater 24

Using the remote control.....25

Maintenance and Cleaning.....26

Troubleshooting.....27

Compliance with WEEE regulations and waste disposal
Packaging information.....28

Dear Customer,

Thank you for relying on Icon products. We aim to allow you to optimally and efficiently use this environment friendly product produced in our modern facilities under precise conditions with respect to sense of quality in total.

We advise you to read these operating manual thoroughly before using the vertical quartz filament and keep it permanently so that the vertical quartz filament you have purchased will stay the same as the first
day for a long time and serve in an optimum efficient way.

Note : This Operating Manual is prepared for multiple models. Your appliance may not feature some functions specified in the manual. These functions are marked by the sign *.

Our appliances are intended for domestic use. It is not intended for commercial use.

“PLEASE READ THE INSTRUCTIONS BEFORE INSTALLING OR OPERATING THIS APPLIANCE.”

This product has been produced in modern environment-friendly facilities without adversely affecting nature.

“Complies with EEE Regulation”

- This appliance is manufactured in accordance with the safety regulations. Operation against the rules cause harm both to the person and the appliance.

- Please read the User Manual carefully before starting to use your appliance. You will find important information on installation, safety, operation and maintenance in the User Manual. Thus, you may protect yourself and
prevent damage to the appliance.

- If the power supply cord is damaged, it shall be replaced by its manufacturer or authorized technical service or any other personnel qualified at the same level, in order to avoid any dangerous condition. Inspect the vertical quartz filamenton the appliance for cracks and deformation. Do not use the heater if the vertical quartz filament is damaged, contact an authorized service.

- Check if the main power line provides 220 - 240V AC, 50/60Hz and if the power line is connected to a fuse. Network safety must be checked. Fuse rating shall be 16 Amperes. Your appliance should be used with a grounded socket and the grounded socket should be away from the heating area and the hot surface. Also, it must be checked that the socket is not loose or damaged. Because loose sockets damage the appliance.

- Do not connect your appliance to the same power cord or the same fuse together with another appliance. Some parts of this appliance may get very hot and cause burns. Special care must be exercised where children and vulnerable people are present.

- Do not leave the supply cord in the vicinity or on the hot body of the appliance.

- Unplug your appliance if your appliance shall not be used for a long period of time, shall be moved or cleaned or if an adjustment

shall be performed on the appliance. Make sure the appliance is cooled.
- Children shall be supervised to ensure that they do not play with the appliance. Heat protector does not provide a full protection for little children and disabled persons. This appliance can be used by children aged from 8 years and above and persons with reduced physical, sensory or mental capabilities or lack of experience and knowledge if they have been given supervision or instruction concerning use of the appliance in a safe way and understand the hazards involved.

- The appliance shall be unplugged from the mains during installation and maintenance operations. The appliance plug must be unplugged from the socket in order to disconnect from the mains.

- Ensure that the supply cord is clean and free of dust before operation. Never bring your appliance into contact with water. Cleaning and user maintenance of the appliance shall not be performed by unattended children.

- Children shall not be allowed to play with the appliance.

- Do not pull the cord to unplug the appliance.
Ensure that you hold the plug as intended as you plug or unplug the appliance.

- Do not touch the supply cord with wet hands.

- Do not touch attach additional cord to the supply cord. Otherwise, it may cause malfunction, electric shock or fire.

- Do not put the supply cord under heavy objects. Otherwise it may cause electric shock and fire risk.

- Do not turn off your appliance by unplugging it or switching off

the fuse only, always turn off by using the heater element function switch.
- As there is a risk of fire when the heater is covered or positioned incorrectly, do not use this heater with a separate system or any other mechanism that automatically switches on the heater with a scheduler, timer or remote control.

- Heat protector of this heater is intended to prevent direct access to the heating elements and it shall be installed when the heater is operated.

- Do not use your appliance for purposes other than its intended purpose. (do not use it to dry clothes or keep animals or plants warm).

- Do not attempt to clean the appliance with solvents or flammable fluids. (This may cause electric shock or a fire)

- Do not use the heater while sleeping or while you are away from the appliance.

- Do not use an extension cord, it may cause fire due to overheating. If you shall use an extension cord, the cross-section of the cord shall be at least 2 mm2 (14AWG).
- Your appliance shall be placed on a flat and level surface while it is operated. Do not use on uneven or unstable surfaces.

- Do not attempt to disassemble or repair the device yourself.

- Do not jerk the heater.

- A light smoke or smell may occur during the first operation of the appliance.
This is normal. Do not touch your appliance while on or right after you turn it off.

- Children shall be supervised to ensure that they do not play with the appliance. Fireguard does not provide complete protection for small children or handicapped people. Keep your appliance in dry and enclosed spaces.

- Do not cover the ventilation ducts and the wire area.
- Do not use this heater near bathrooms, showers or swimming pools. Keep away from children under 3 years unless they are supervised continuously.
The heater must not be used if glass heating elements are malfunctioning.

Caution, This appliance may cause undesired burns as some parts shall be hot during the operation of the appliance or right after it is turned off. Particular attention should be paid to the places where children, those with psychological distress, and those with intellectual disability are found.

- For the safety of children under 3 and the children between 3 and 8,
the appliance shall be operated where they cannot reach, and conforming with all safety instructions and with all connections inspected. When not in use, move the heater to a safe place and keep the power cords (plugs) away from the socket.

- The usage life of the product is 10 years.

WARNING: This heater is not equipped with a device to control the room temperature. The heater must be used by those who do not have physical disabilities, and have adequate experience and appropriate knowledge, and an experienced person where children are present. Do not use this heater in small and narrow spaces.

The distance between the appliance and the materials such as wood, cardboard, curtain, fabric etc. and living beings and other appliances must be at least 1 meter.

No objects or fingers should be pushed between the protector cage wire.

Do not place the appliance right under a socket.

Do not move your appliance while it is on.

Always turn off the appliance and wait for it to cool before touching it. This heater should not be equipped with a device to control the room temperature. Do not use this heater is small rooms used by persons who cannot leave their rooms unless continuously supervision is provided.

Do not operate the heater within a distance of 7 metres and 60 centimetres to inflammable materials (petroleum, alcohol etc.) Do not place flammable materials such as solvents, thinners, etc. on or near the operating surfaces of the heaters and do not place the heaters near electrical appliances.

Do not cover your heater to prevent excessive heating.

Technical Specifications
The components of the appliance

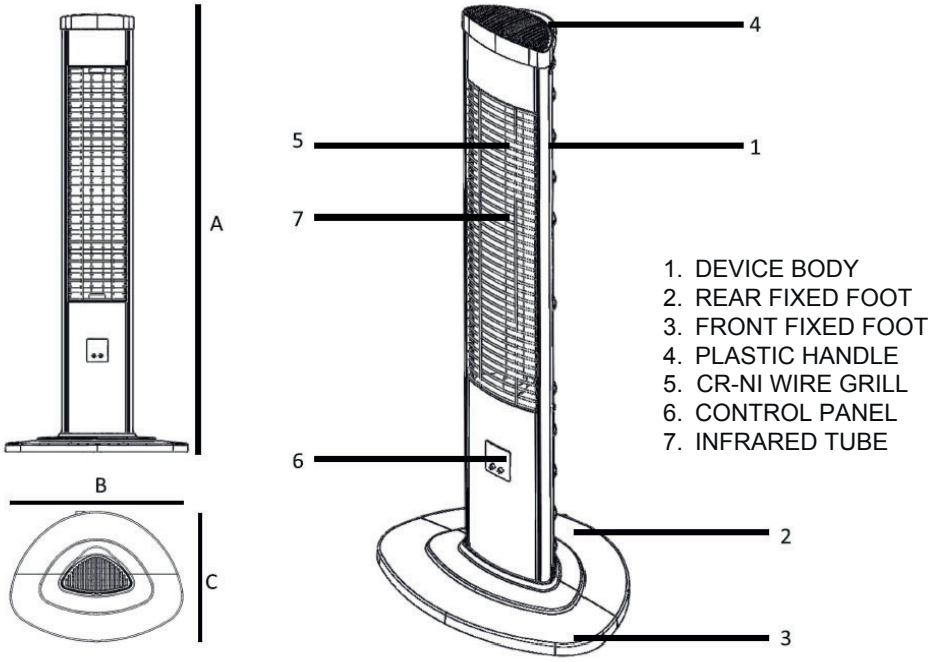

Model	Height (A)	Width (B)	Depth (C)	Nominal Power (W)	Supply (V/Hz)	Drawn Current (A)	Protection Level	Appliance Class
SCH2000IC	925 mm	390 mm	295 mm	2000 W	220-240V ~ 50/60 Hz	8.7 A	IP20	I
SCH2000ICR	925 mm	390 mm	295 mm	2000 W	220-240V ~ 50/60 Hz	8.7 A	IP20	I
SCH2050ICR	925 mm	390 mm	295 mm	2000 W	220-240V ~ 50/60 Hz	8.7 A	IP20	I

- Always plug your appliance to a suitably grounded outlet

- Bring the On/Off switch to operation position.

You shall unplug and then re-plug the appliance to operate the appliance (applies for models with remote control)

A	Display
B	ON/OFF Button
C	Level

0	Off
1	On
Max	Maximum level

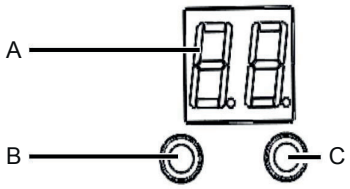

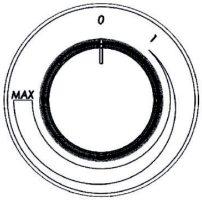

Using the remote control (*)

As shown in figure 1 below, the tabs are pushed in the direction of the arrow and simultaneously pulled in the direction of the arrow in figure 2 and the battery is replaced. A new battery is installed in the same way. Only CR2032 battery should be used.
Note: No batteries are included in the scope of delivery!

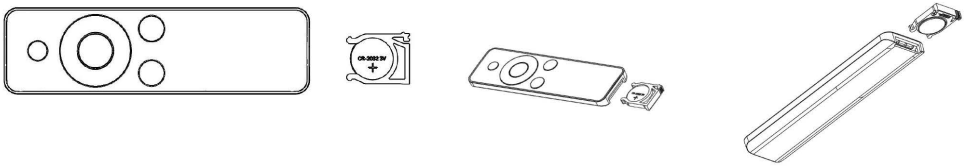

On / Off Button: When this button on the left side of the control panel on the device is pressed, the heater turns on or off.

The stage is used to increase the heat and timing setting.

It is used to decrease the step, heat and timing setting.

Max Step Key: Switches the heater to Power Control Mode. If the heater is in Power Control Mode, when this button is pressed, the heater max. passes to the level.

Digital Thermostat Key: Switches the heater to Digital Temperature Adjustment Mode. It shows the ambient temperature when pressed for the first time, and the temperature to be adjusted when pressed again. With the + / – keys, the temperature is adjusted between 10 and 40 degrees, and then the temperature value is set by pressing this key again.

Timer Button: When the heater is on, pressing this button will switch to Timer Mode. With the + / - keys, timing selection is made between 0H, 1H, 2H …..9H up to 9 hours on the screen. Press this key again to save the selection. When the heater's timer is active, the red dot at the bottom right of the screen flashes. The heater will turn itself off after running for the selected time.

Note: L1, L2, L3, L4 indicate heater power levels. 0H, 1H, 2H …..9H indicates the heater shutdown times (in hours).

Attention!
With regular and careful cleaning by the user, your device will work more efficiently and the life of the device will be extended.
- Your device should be turned off before cleaning, the power cord plug of your device should be removed from the socket for safety and waited for it to cool.
- If the reflector (reflective mirror) and the vertical quartz filament tube are dirty, they should be cleaned with dry air from the outside without opening the protective mesh wire of the device, if possible.
- The outer surface of the device should be cleaned with a soft cotton cloth or a soft brush.
- Never use abrasives or solvents to clean the heater. These substances can damage plastic parts.
- Do not clean your device using steam cleaners.

Troubleshooting

You may solve the problems you may encounter with your product by checking the following points before calling the technical service.

Problems	Solution Recommendations
Appliance Does not operate	- Check that the appliance is plugged in correctly. - Check that the appliance on/off switch and thermostat are in correct and on position. - Check that there is no problems in the electrical installation of the house. - Make sure you correctly apply the instructions of use. - If the problem persists, contact nearest authorized service.

Error code	Solution Recommendations
OH: Overheat Error	Your device has shut itself down within the scope of security measures due to overheating. Wait for it to cool down and run it again. If the error repeats, apply to the nearest authorized service.
Er: Rollover Sensor Error	Your device has turned itself off within the scope of security measures due to impact, vibration or tipping. Unplug it and plug it back in and start it up again. If the error repeats for no reason, apply to the nearest authorized service.

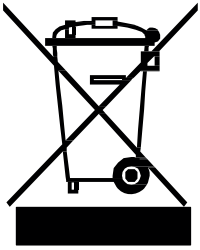

Compliance with WEEE regulation and disposal of w aste product

It complies with WEEE Regulation.
This product is manufactured from high quality parts and materials that can be recycled and reused.
Therefore, do not dispose of the product with household or other waste at the end of its service life.
Take it to a collection point for the
recycling of electrical and electronic equipment.
Ask your local government about these collection points.
Help protect the environment and natural resources by recycling used
products. Before disposing of the product, cut the power plug and make it inoperable for the safety of children.

Packaging information

The packaging of the product is produced from recyclable materials in accordance with our National Leg islation.
Do not dispose of the packaging waste together with hou sehold or
other wastes, dispose of it at the packaging collection points specified by the local authority.