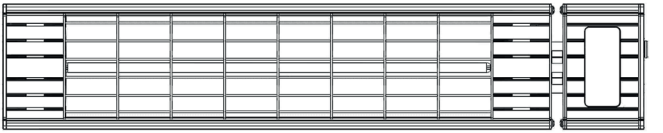

ART PLUS
Heizung
Benutzerhandbuch

DE

Lieber Kunde,

Vielen Dank, dass Sie sich auf unsere Produkte verlassen. Unser Ziel ist es, dieses Produkt am effizientesten zu nutzen, das in Übereinstimmung mit dem Gesamtqualitätsansatz in unseren Einrichtungen in einem sorgfältigen Arbeitsumfeld hergestellt wird, ohne die Natur zu schädigen.

Wir empfehlen Ihnen, diese Bedienungsanleitung vor der Verwendung des Heizgeräts sorgfältig zu lesen und dauerhaft aufzubewahren, damit die Merkmale des von Ihnen gekauften Heizgeräts lange Zeit dieselben wie am ersten Tag bleiben und optimal und effizient funktionieren.

Hinweis: Diese Montage- und Bedienungsanleitung ist für mehrere Modelle vorbereitet. Einige Geräte verfügen möglicherweise nicht über einige in der Bedienungsanleitung angegebene Funktionen.

Diese Funktionen sind mit dem Zeichen * gekennzeichnet.

Unsere Geräte sind für den Außenbereich bestimmt.

"BITTE LESEN SIE DIE ANWEISUNGEN, BEVOR SIE DIESES GERÄT INSTALLIEREN ODER VERWENDEN."

Dieses Produkt wurde in modernen umweltfreundlichen Einrichtungen hergestellt, ohne die Natur zu beeinträchtigen.

"Entspricht der AEEE-Verordnung"

Inhaltsverzeichnis 3

Verwendete Symbole 4
Sicherheitshinweise…… 5
Sicherheitsabstände: hohe Temperatur,
Brandschutz……..... 10
Bedienfeld für mechanische und digitale Geräte 11

Verwendung der Heizung und Fernbedienung (*)
Option....…… 12

Technische Merkmale und Hauptteile der Art plus-Serie…13
Wandanschlussplan…..... 14
Schaltplan … 15
Heizprojektion (en) 16
Reinigung & Wartung 17

Fehlerbehebung 18
Einhaltung der AEEE-Vorschriften und
Informationen zur Abfallentsorgung……..... 19

Teile und Befestigungselemente von Art plus Paket 20

(*): Diese Funktion ist nur bei einigen Modellen verfügbar.

Verwendete Symbole

	Installation durch autorisiertes Personal		**Installation mit einem Kreuzschlitzschraubendreher**
	Ausrichtungssatz		**Installation mit einem Bohrer**
	Installation durch einen Endbenutzer		**Textmarker**
	Installation mit Inbusschrauben		

- Dieses Gerät wird gemäß den Sicherheitsbestimmungen hergestellt. Der Betrieb gegen die Regeln schadet sowohl der Person als auch dem Gerät.
- Bitte lesen Sie die Bedienungsanleitung sorgfältig durch, bevor Sie Ihr Gerät bedienen. Wichtige Informationen zu Installation, Sicherheit, Betrieb und Wartung finden Sie im Benutzerhandbuch. So schützen Sie sich und verhindern Schäden am Gerät.
- Wenn das Stromversorgungskabel beschädigt ist, muss dieses Kabel vom Hersteller oder seinem Servicemitarbeiter oder einem gleich qualifizierten Personal ausgetauscht werden, um eine gefährliche Situation zu vermeiden.
- Überprüfen Sie die Lampe am Gerät auf Risse und Verformungen. Verwenden Sie die Heizung nicht, wenn die Lampe beschädigt ist. Wenden Sie sich an den autorisierten Kundendienst.
- Das Produkt muss von einem qualifizierten Elektriker angeschlossen und installiert werden.
- Es ist möglich, mehrere Produkte an/an dasselbe Stromnetz anzuschließen/zu steuern.
- Überprüfen Sie, ob die Netzleitung 220-240 V Wechselstrom, 50/60 Hz hat und der elektrische Anschluss über eine Sicherung erfolgt. Die Netzwerksicherheit muss überprüft werden. Die Sicherung sollte 18 Ampere betragen.
- Stecken Sie den Stecker Ihres Geräts in eine geeignete geerdete Steckdose.
- Bedingte Verbindung:

Das Gerät unterliegt einer bedingten Verbindung, die zulässige größte
Systemimpedanz ist ZMAX. Impedanz ZMAX: 0,01 + j 0,01Ω

- Verwenden Sie Ihren Geräteanschluss nicht mit derselben elektrischen Verkabelung oder Sicherung.
- Einige Teile Ihres Geräts können sehr heiß werden und Verbrennungen verursachen.
- Besondere Vorsicht ist geboten, wenn Kinder und schutzbedürftige Personen anwesend sind.
- Lassen Sie das Netzkabel nicht in der Nähe oder am heißen Körper des Geräts.
- Wenn Ihr Gerät längere Zeit nicht verwendet werden soll, wenn es verlegt, gereinigt oder kalibriert wird, muss das Kabel des Geräts vom Stromnetz getrennt werden.
- Stellen Sie sicher, dass das Gerät kalt ist, bevor Sie es bewegen.
  Kann Kinder, gefährdete Personen, Gegenstände und Tiere schädigen. Berühren Sie die Heizung während des Betriebs nicht direkt mit der Hand!
- Führen Sie keine Gegenstände oder Gliedmaßen (Papier/Finger usw.) in die Heizung ein.
- Überprüfen Sie die Kabel und die Buchse regelmäßig. Wenn Sie eine Fehlfunktion/ein Problem mit dem Heizgerät oder seiner Verkabelung feststellen, trennen Sie sofort die Stromversorgung und wenden Sie sich an einen qualifizierten Elektriker oder Händler.
- Verwenden Sie das Gerät gemäß den Zwecken in dieser Bedienungsanleitung. Andere Verwendungen können Menschen, Gegenstände und Tiere schädigen. Solche Fälle fallen nicht unter die Garantie. Der Hersteller/Händler/Exporteur haftet unter keinen Umständen für solche Fälle

- Während Installations-, Wartungs- oder Reparaturarbeiten muss der Netzstecker aus der Steckdose gezogen werden.
- Stellen Sie vor dem Gebrauch sicher, dass das Netzkabel sauber und staubfrei ist.
- Berühren Sie das Netzkabel nicht mit nassen Händen.
- Führen Sie das Netzkabel nicht unter schweren Gegenständen durch.
- Fügen Sie dem Netzkabel keine Verlängerungen hinzu.
- Andernfalls kann es zu Fehlfunktionen, Stromschlägen oder Bränden kommen.
- Decken Sie Ihre Heizung nicht ab, um eine übermäßige Erwärmung zu vermeiden.
- Decken Sie niemals die Lüftungskanäle und den Aluminiumgitterbereich ab.
- Das Aluminiumgitter dieser Heizung soll einen direkten Zugang zu den Heizelementen verhindern und sollte vorhanden sein, wenn die Heizung verwendet wird.
- Verwenden Sie Ihr Gerät nicht außerhalb des vorgesehenen Verwendungszwecks. (Verwenden Sie es nicht zum Trocknen von Kleidung oder zum Warmhalten von Tieren oder Pflanzen).
- Stellen Sie das Heizgerät bei Nichtgebrauch an einen sicheren Ort und halten Sie die Netzkabel vom Stecker fern.
- Stellen Sie vor dem Gebrauch sicher, dass das Netzkabel sauber und staubfrei ist.
- Schalten Sie das Gerät aus, wenn Sie es nicht bedienen oder wenn es nicht unter Ihrer Aufsicht steht.

- **VORSICHT!** Während der Verwendung dieses Geräts oder direkt nach dem Ausschalten sind einige Teile extrem heiß und können Verbrennungen verursachen.
- Versuchen Sie niemals, das Gerät mit Lösungsmitteln oder brennbaren Flüssigkeiten zu reinigen (kann Stromschlag oder Feuer verursachen).
- Verwenden Sie die Heizung nicht von Ihrem Standort aus. Vermeiden Sie das Verwenden von Verlängerungskabeln, da diese wegen Überhitzung Brand verursachen können. Wenn Sie ein Verlängerungskabel verwenden, muss der Querschnitt des Kabels mindestens 2 mm2 (14AWG) betragen.
- Versuchen Sie nicht, das Gerät selbst zu zerlegen oder zu reparieren.
- Schütteln Sie das Gerät niemals.
- Beim ersten Gebrauch des Geräts kann ein schwacher Rauch und Geruch auftreten. Dies ist normal.
- Berühren Sie Ihr Gerät nicht, während es eingeschaltet ist oder unmittelbar nachdem Sie es ausgeschaltet haben.
- Kinder dürfen nicht mit dem Gerät spielen.
- Kinder müssen beaufsichtigt werden, um dafür zu sorgen, dass sie nicht mit dem Gerät spielen.
- Die Nutzungsdauer des Produkts beträgt 10 Jahre.

- **WARNUNG**: Kinder über 3 und unter 8 Jahren dürfen das Gerät erst dann ein- oder ausschalten, wenn das Gerät in seiner normalen Betriebsposition aufgestellt oder installiert wurde. Sie werden in den sicheren Umgang mit dem Gerät eingewiesen und kennen die damit verbundenen Gefahren. Kinder über 3 und unter 8 Jahren dürfen das Gerät nicht ausstecken, anordnen, reinigen oder Wartungsarbeiten am Gerät durchführen.
- **WARNUNG:** Halten Sie Kinder unter 3 Jahren vom Gerät fern, es sei denn, sie stehen unter ständiger Aufsicht. Für die Sicherheit von Kindern über 3 Jahren und unter 8 Jahren muss das Gerät außerhalb der Reichweite betrieben werden, gemäß den angegebenen Sicherheitshinweisen und mit allen überprüften Anschlüssen.
- **WARNUNG,** Diese Heizung verfügt nicht über Hardware, die die Raumtemperatur überprüft. Die Heizung muss von Personen verwendet werden, die keine körperlichen Behinderungen haben und über ausreichende Erfahrung und entsprechende Kenntnisse verfügen, sowie von einer erfahrenen Person, bei der Kinder anwesend sind.
- Verwenden Sie diese Heizung nicht in kleinen und engen Räumen.
- **WARNUNG**: Das feuerfeste Aluminiumgitter bietet keinen vollständigen Schutz für Kleinkinder und Menschen mit Behinderungen.
- Das Gerät kann von Kindern ab 8 Jahren und Personen ohne unterschiedliche körperliche, sensorische oder geistige Behinderung oder mangelnde Erfahrung oder Kenntnisse verwendet werden, es sei denn, sie werden zur sicheren Verwendung des Produkts geführt und inspiziert und sind sich dessen bewusst die damit verbundenen Gefahren.
- Reinigung und Wartung dürfen nicht ohne Aufsicht von Kindern durchgeführt werden.
- Die Anweisungen zur Gerätesicherheit sollten unbedingt befolgt werden, insbesondere in Gegenwart von Kindern, Menschen mit psychischen Behinderungen und Menschen mit eingeschränktem Verständnis.

Sicherheitsabstände: hohe Temperatur, Brandschutz

- Der Abstand zwischen dem Gerät und den Materialien wie Holz, Pappe, Vorhang, Stoff usw. sowie Lebewesen und anderen Geräten muss mindestens 1 Meter betragen.
- Es dürfen keine Gegenstände oder Finger zwischen den Schutzgitterdraht geschoben werden.
  Stellen Sie das Gerät nicht direkt unter eine Steckdose.
- Bewegen Sie Ihr Gerät nicht, während es in Betrieb ist!
- Schalten Sie das Gerät immer aus und lassen Sie es abkühlen, bevor Sie es berühren!
- Diese Heizung sollte nicht mit einem Gerät zur Steuerung der Raumtemperatur ausgestattet sein.
- Verwenden Sie diese Heizung nicht in kleinen Räumen, die von Personen benutzt werden, die ihre Räume nur verlassen können, wenn eine ständige Kontrolle gewährleistet ist.
- Betreiben Sie die Heizung nicht in einem Abstand von 7,60 m zu brennbaren Stoffen (Benzin, Alkohol usw.)!
- Stellen Sie keine brennbaren Materialien wie Lösungsmittel, Verdünner auf oder in die Nähe der Arbeitsflächen der Heizgeräte oder in die Nähe von elektrischen Haushaltsgeräten! Geeignet für den Einsatz in offenen und halboffenen Bereichen.

  (Wohnwagen, Zelte, unter einem Regenschirm usw.)

Bedienfeld für mechanische Geräte

S.P1535.OD, S.P2035.OD, S.P2053.OD, S.P2351.OD

Gerät bedienen

Gerät bedienen
Schließen Sie den Stecker an die geerdete Steckdose an. Gerät bedienen Ihr Gerät wird durch Drücken des Ein-Aus Schalters auf der Fernbedienung gestartet.

Gerät ausschalten
Schalten Sie beim Ausschalten der Heizung zuerst die Ein-/Aus-Taste aus und ziehen Sie den Netzstecker.

****Das Modell S.P3035.OD enthält keine manuelle Steuerung.**

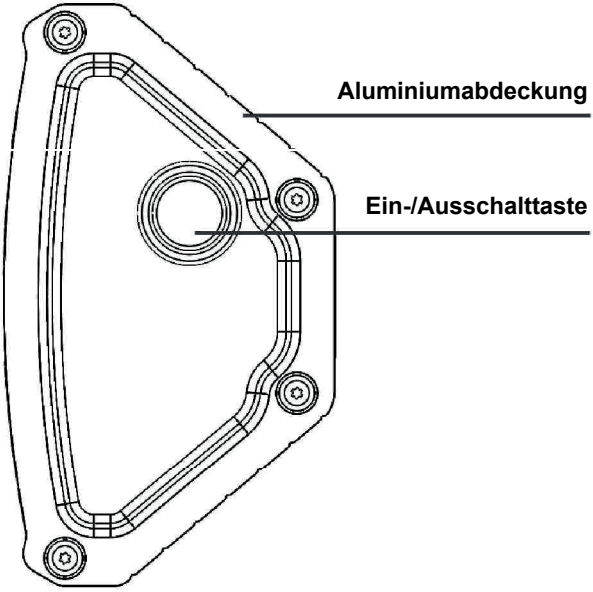

Bedienfeld für digitale Geräte

S.P1535.ODR, S.P2035.ODR, S.P2053.ODR, S.P2351.ODR

Gerät bedienen
Schließen Sie den Stecker an die geerdete Steckdose an. Gerät bedienen Ihr Gerät wird initiiert

Gerät ausschalten
Schalten Sie beim Ausschalten der Heizung zuerst die Ein-/Aus-Taste aus und ziehen Sie den Netzstecker.

Temperatur erhöhen und verringern
Wie auf der Seite gezeigt, stellt die Heizstufentaste, die die Heizung durch Drücken der Taste steuert, die Gerätetemperatur ein.

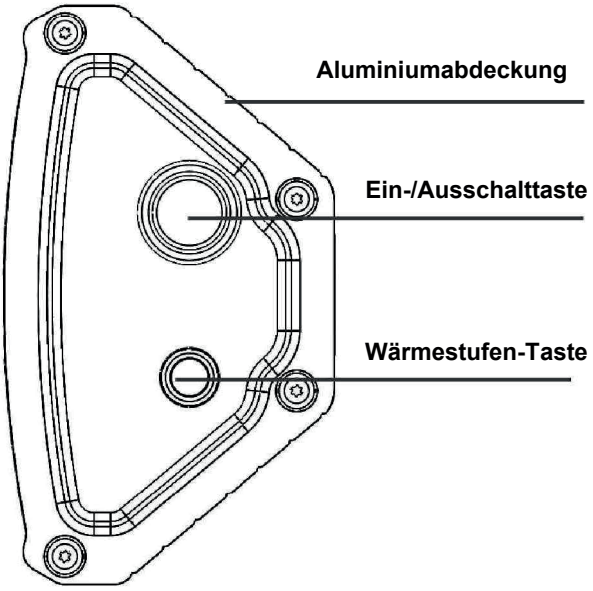

Verwendung der Heizung

Heizungen erzeugen schnelle und angenehme Wärme. Wetterfeste Heizungen sind für Außen- und Haushalts-, Café- und Industrieheizungsanwendungen konzipiert. Schließen Sie Ihr Gerät an eine geeignete geerdete Steckdose an.

Verwendung der Fernbedienung (*) Optional

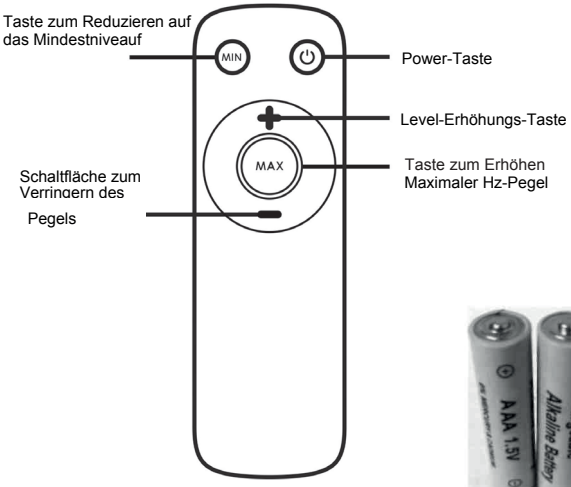

Einlegen der Batterien:

Legen Sie zwei AAA/Alkaline-Batterien in Fernbedienung ein.
Hinweis: Es sind keine Batterien im Lieferumfang enthalten!

Um die Batterien einzulegen, drehen Sie die Fernbedienung nach hinten und entfernen Sie die Abdeckung des Batteriefachs. Legen Sie zwei neue Batterien gemäß den Anweisungen auf dem Batteriefach ein (gekennzeichnet mit den Symbolen + und - Polarität).

Ersetzen Sie die Batterien wie oben beschrieben.

ACHTUNG!

Es sind keine Batterien im Lieferumfang enthalten!

HINWEIS:

* Verwenden Sie beim Wechseln keine alten oder andere Batterien. Andernfalls funktioniert Ihre Fernbedienung möglicherweise nicht richtig.

* Wenn Sie Ihre Fernbedienung einige Wochen lang nicht benutzen, entfernen Sie die Batterien. Andernfalls können Batterielecks die Fernbedienung beschädigen.

VORSICHT!

Überhitzung: Bei ferngesteuerten Modellen warnt das Gerät, wenn die elektronische Karte 85°C erreicht oder wenn das Gerät Wärme außerhalb seines eigenen Programms erfasst, mit einem 1-Minuten-Alarm und stoppt die Heizfunktion.

(*): Diese Funktion ist nur bei einigen Modellen verfügbar.

Technische Merkmale und Hauptteile der Art plus-Serie

Modell	Breite (A)	Höhe (B)	Tiefe (C)	Nennleistung (W)	Stromversorgung (V/Hz)	Stromaufnahme (A)	Stärke des Schutzes	Gerätekl asse
S.P1535.OD	536 mm	140 mm	132 mm	1500 W	220-240V ~, 50/60 Hz	6.6 A	IP65	I
S.P1535.ODR	536 mm	140 mm	132 mm	1500 W	220-240V ~, 50/60 Hz	6.6 A	IP65	I
S.P2035.OD	536 mm	140 mm	132 mm	2000 W	220-240V ~, 50/60 Hz	8.7 A	IP65	I
S.P2035.ODR	536 mm	140 mm	132 mm	2000 W	220-240V ~, 50/60 Hz	8.7 A	IP65	I
S.P2053.OD	712 mm	140 mm	132 mm	2000 W	220-240V ~, 50/60 Hz	8.7 A	IP65	I
S.P2053.ODR	712 mm	140 mm	132 mm	2000 W	220-240V ~, 50/60 Hz	8.7 A	IP65	I
S.P3035.OD	920 mm	140 mm	132 mm	3000 W	220-240V ~, 50/60 Hz	13.1 A	IP65	I
S.P2351.OD	722 mm	140 mm	132 mm	2300 W	220-240V ~, 50/60 Hz	10 A	IP65	I
S.P2351.ODR	722 mm	140 mm	132 mm	2300 W	220-240V ~, 50/60 Hz	10 A	IP65	I

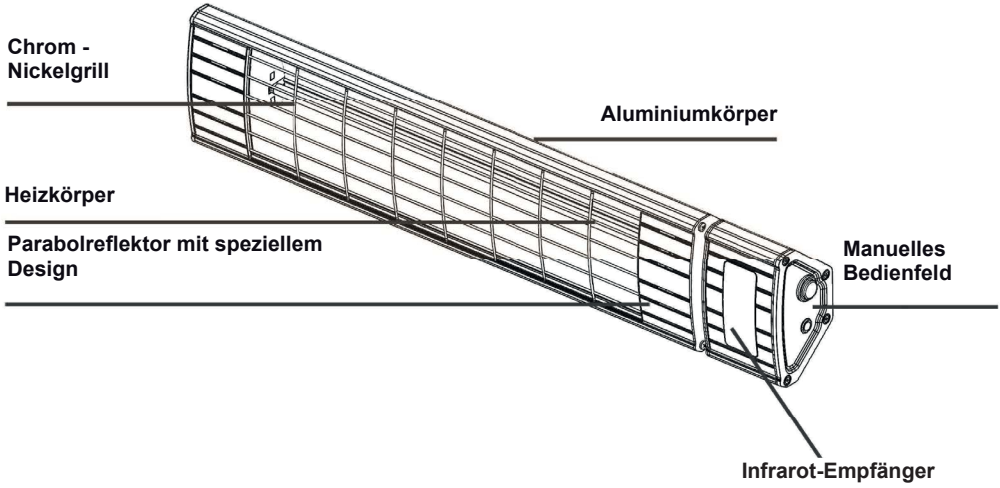

Wandanschlussplan

Zwischen dem Heizgerät und den angrenzenden Wänden und Decken muss ein Mindestabstand von 0,50 m eingehalten werden. Sowohl bei Wand- als auch bei Deckeninstallationen muss die Heizung mindestens 1,8 m hoch sein, um zu vermeiden, dass die Heizung während des Gebrauchs berührt wird. Stellen Sie vor dem Bohren sicher, dass sich in dem Bereich, in dem die Heizung installiert werden soll, keine Kabel oder Wasserleitungen befinden. Die Heizung muss an die mitgelieferte Installationsausrüstung angeschlossen werden.

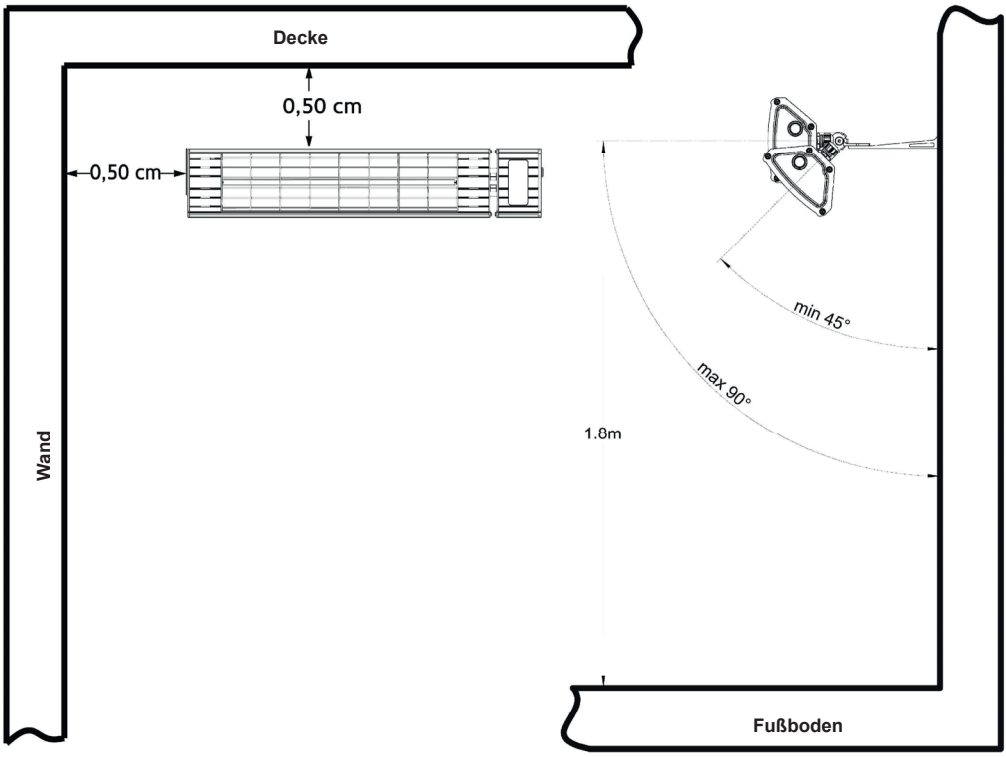

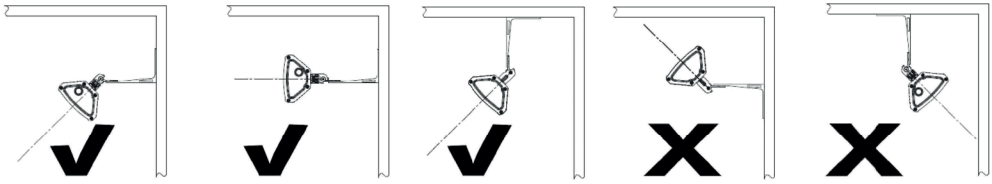

Schaltplan

Überprüfen Sie, ob die Netzleitung 220-240 V Wechselstrom, 50/60 Hz hat und der elektrische Anschluss über eine Sicherung erfolgt. Stecken Sie den Stecker Ihres Geräts in eine geeignete geerdete Steckdose.

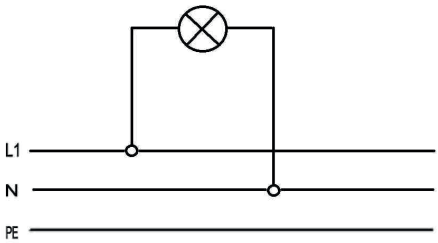

L1 - Braun

N - Blau

PE - Schutzleiter gelb / grün

Heizprojektion

Diese Tabelle ist für mehrere Modelle vorbereitet.
Ihr Gerät verfügt möglicherweise nicht über einige in der Tabelle angegebene Funktionen.
Sie können die Tabelle mit der Modellnummer des von Ihnen gekauften Produkts überprüfen.

Modell	A	B	C	H	S
S.P1535.OD	3,2 m	4,6 m	2 m	2,5 m	Bis zu 11.6 m^2
S.P1535.ODR	3,2 m	4,6 m	2 m	2,5 m	Bis zu 11.6 m^2
S.P2351.OD	3,2 m	4,6 m	2 m	2,5 m	Bis zu 13 m^2
S.P2351.ODR	3,2 m	4,6 m	2 m	2,5 m	Bis zu 13 m^2
S.P2035.OD	3,2 m	5,8 m	3 m	2,5 m	Bis zu 12.5 m^2
S.P2035.ODR	3,2 m	5,8 m	3 m	2,5 m	Bis zu 12.5 m^2
S.P2053.OD	3,2 m	5,8 m	3 m	2,5 m	Bis zu 15.4 m^2
S.P2053.ODR	3,2 m	5,8 m	3 m	2,5 m	Bis zu 15.4 m^2
S.P3035.OD	3,2 m	5,8 m	3 m	2,5 m	Bis zu 24 m^2

Heizprojektion (en)

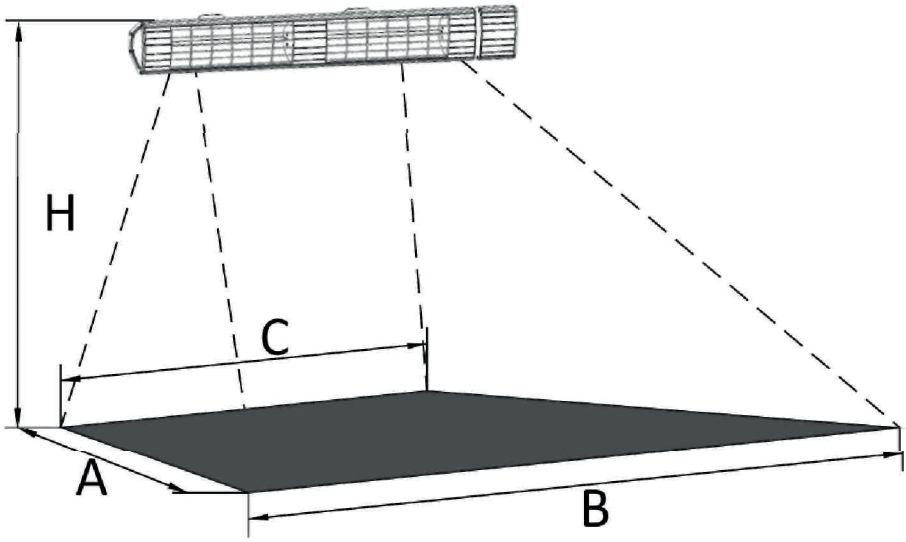

Reinigung & Wartung

ACHTUNG!
Durch sorgfältige Reinigung läuft Ihr Gerät effizienter und hat eine längere Lebensdauer.

1. Schalten Sie das Gerät vor dem Reinigen aus und ziehen Sie den Netzkabelstecker aus der Steckdose, um sicherzustellen, dass das Gerät abkühlt.

2. Wenn der Reflektor (reflektierender Spiegel) und die Lampe nicht sauber sind, sollte das Gerät nach Möglichkeit mit trockener Luft von außen gereinigt werden, ohne den Schutzkäfig zu öffnen.

3. Die Außenfläche des Geräts sollte mit einem Baumwolltuch oder einer weichen Bürste gereinigt werden.

4. Verwenden Sie zum Reinigen des Geräts niemals abrasive oder erodierende Flüssigkeiten. Diese Materialien können Kunststoffteile beschädigen.

5. Reinigen Sie Ihr Gerät nicht mit Dampfreinigern.

6. Wenn Schäden oder Fehlfunktionen auftreten, sollte das Gerät von einem qualifizierten Elektriker oder Händler/Hersteller repariert werden.

7. Reparatur-/Wartungsarbeiten, die von Unbefugten durchgeführt werden, fallen nicht unter die Garantie.

8. Der Hersteller/Händler/Exporteur haftet unter keinen Umständen für solche Fälle.

Sie können die Probleme, die bei Ihrem Produkt auftreten können, lösen, indem Sie die folgenden Punkte überprüfen, bevor Sie den autorisierten Service anrufen.

Fehlerbehebung

Gerät funktioniert nicht	♦ Stellen Sie sicher, dass das Gerät **.** Ist eingesteckt.
	♦ Stellen Sie sicher, dass bei der elektrischen Installation keine Probleme vorliegen.
	♦ Stellen Sie sicher, dass Sie die Gebrauchsanweisung korrekt anwenden.

Einhaltung der AEEE-Vorschriften und Abfallentsorgung

Dieses Produkt wurde aus recycelbaren und wiederverwendbaren hochwertigen Teilen und Materialien hergestellt.

Entsorgen Sie dieses Produkt daher am Ende seines Lebenszyklus nicht mit anderen Haushaltsabfällen.

Bringen Sie es zu einer Sammelstelle für elektrische und elektronische Geräte.

Sie können Ihre lokale Verwaltung nach diesen Sammelstellen fragen. Sie können zum Schutz der Umwelt und der natürlichen Ressourcen beitragen, indem Sie die gebrauchten Produkte zum Recycling liefern.

Schneiden Sie vor der Entsorgung des Produkts das Netzkabel durch und machen Sie es für die Sicherheit von Kindern funktionsunfähig.

Information zur Verpackung

Die Verpackung des Produkts besteht gemäß der nationalen Gesetzgebung aus recycelbaren Materialien.

Entsorgen Sie den Verpackungsabfall nicht mit dem Hausmüll oder anderen Abfällen, sondern entsorgen Sie ihn in den von den örtlichen Behörden festgelegten Verpackungssammelbereichen.

TEILE UND BEFESTIGUNGEN AUS ART PLUS PAKET

ART PLUS S.P1535.OD-S.P2035.OD		
NAME	**ARTIKELNUMMER**	**STÜCKE**
	H30-05-100-168	1
STYROPOR RECHTS LINKS	H30-50-220-036	1
TRANSPARENTE TASCHE MIT NYLONVERSCHLUSS FÜR DIE ANLEITUNG (22 X 34 CM)	H30-80-200-002	1
TRANSPARENTE TASCHE MIT NYLONVERSCHLUSS (14 X 11 CM)	H30-80-200-004	1
NYLON PAKET	H30-80-120-037	1
BEDIENUNGSANLEITUNG	H10-20-100-099	1
WANDANSCHLUSSSCHEMA1535-2035-2351 ART PLUS	H10-40-000-287	1
PRODUKTQUALITÄTSKONTROLLFORMULAR	H10-40-000-199	1
MONTAGEELEMENTE		
NAME	**ARTIKELNUMMER**	**STÜCKE**
ALUMINIUM WANDANSCHLUSS VERLÄNGERUNG 70 mm	YIQ15-91MS-030-117	1
SCHARNIERE	YIQ15-91MS-030-103	1
ANSCHLUSSBLATT	YIQ15-4000-010-127	1
M6X90 SPEZIALBOLZEN	H60-10-160-008	1
M6 SPEZIALMUTTER	H60-15-100-026	1
SCHMETTERLINGSCHRAUBE M6	H60-10-160-011	2
SCHMETTERLINGSMUTTER M6	H60-15-100-034	2
INBUSSCHRAUBE (SW4)	H60-10-140-046	2
KUNSTSTOFFDÜBEL (Ø7mm)	H20-25-320-007	2
SCHRAUBE Ø5,5X40 YSB	H60-10-300-001	2
LOCHSCHEMA 1535-2035-2351 ART PLUS	H10-40-000-290	1

ART PLUS S.P1535.ODR-S.P2035.ODR		
NAME	**ARTIKELNUMMER**	**STÜCKE**
	H30-05-100-168	1
STYROPOR RECHTS LINKS	H30-50-220-036	1
TRANSPARENTE TASCHE MIT NYLONVERSCHLUSS FÜR DIE ANLEITUNG (22 X 34 CM)	H30-80-200-002	1
TRANSPARENTE TASCHE MIT NYLONVERSCHLUSS (14 X 11 CM)	H30-80-200-004	1
NYLON PAKET	H30-80-120-037	1
BEDIENUNGSANLEITUNG	H10-20-100-099	1
PRODUKTQUALITÄTSKONTROLLFORMULAR	H10-40-000-199	1
WANDANSCHLUSSSCHEMA1535-2035-2351 ART PLUS	H10-40-000-287	1
FERNBEDIENUNG	H35-30-260-020	1
MONTAGEELEMENTE		
NAME	**ARTIKELNUMMER**	**STÜCKE**
ALUMINIUM WANDANSCHLUSS VERLÄNGERUNG 70 mm	YIQ15-91MS-030-117	1
SCHARNIERE	YIQ15-91MS-030-103	1
ANSCHLUSSBLATT	YIQ15-4000-010-127	1

M6X90 SPEZIALBOLZEN	H60-10-160-008	1
M6 SPEZIALMUTTER	H60-15-100-026	1
SCHMETTERLINGSCHRAUBE M6	H60-10-160-011	2
SCHMETTERLINGSMUTTER M6	H60-15-100-034	2
INBUSSCHRAUBE (SW4)	H60-10-140-046	2
	H20-25-320-007	2
SCHRAUBE Ø5,5X40 YSB	H60-10-300-001	2
LOCHSCHEMA 1535-2035-2351 ART PLUS	H10-40-000-290	1
ART PLUS S.P2053.OD		
NAME	**ARTIKELNUMMER**	**STÜCKE**
	H30-05-100-169	1
STYROPOR RECHTS LINKS	H30-50-220-036	1
STR. ART PLUS MITTELSATZ	H30-50-220-035	1
TRANSPARENTE TASCHE MIT NYLONVERSCHLUSS FÜR DIE ANLEITUNG (22 X 34 CM)	H30-80-200-002	1
TRANSPARENTE TASCHE MIT NYLONVERSCHLUSS (14 X 11 CM)	H30-80-200-004	1
NYLON PAKET	H30-80-120-037	1
BEDIENUNGSANLEITUNG	H10-20-100-099	1
WANDANSCHLUSSSCHEMA1535-2035-2351 ART PLUS	H10-40-000-287	1
PRODUKTQUALITÄTSKONTROLLFORMULAR	H10-40-000-199	1
MONTAGEELEMENTE		
NAME	**ARTIKELNUMMER**	**STÜCKE**
ALUMINIUM WANDANSCHLUSS VERLÄNGERUNG 70 mm	YIQ15-91MS-030-117	1
SCHARNIERE	YIQ15-91MS-030-103	1
ANSCHLUSSBLATT	YIQ15-4000-010-127	1
M6X90 SPEZIALBOLZEN	H60-10-160-008	1
M6 SPEZIALMUTTER	H60-15-100-026	1
SCHMETTERLINGSCHRAUBE M6	H60-10-160-011	2
SCHMETTERLINGSMUTTER M6	H60-15-100-034	2
INBUSSCHRAUBE (SW4)	H60-10-140-046	2
	H20-25-320-007	2
SCHRAUBE Ø5,5X40 YSB	H60-10-300-001	2
LOCHSCHEMA 1535-2035-2351 ART PLUS	H10-40-000-290	1
ART PLUS S.P2053.ODR		
NAME	**ARTIKELNUMMER**	**STÜCKE**
	H30-05-100-169	1
STYROPOR RECHTS LINKS	H30-50-220-036	1
STR. ART PLUS MITTELSATZ	H30-50-220-035	1
TRANSPARENTE TASCHE MIT NYLONVERSCHLUSS FÜR DIE ANLEITUNG (22 X 34 CM)	H30-80-200-002	1
TRANSPARENTE TASCHE MIT NYLONVERSCHLUSS (14 X 11 CM)	H30-80-200-004	1
NYLON PAKET	H30-80-120-037	1
BEDIENUNGSANLEITUNG	H10-20-100-099	1
WANDANSCHLUSSSCHEMA1535-2035-2351 ART PLUS	H10-40-000-287	1
PRODUKTQUALITÄTSKONTROLLFORMULAR	H10-40-000-199	1

FERNBEDIENUNG	H35-30-260-020	1
MONTAGEELEMENTE		
NAME	ARTIKELNUMMER	STÜCKE
ALUMINIUM WANDANSCHLUSS VERLÄNGERUNG 70 mm	YIQ15-91MS-030-117	1
SCHARNIERE	YIQ15-91MS-030-103	1
ANSCHLUSSBLATT	YIQ15-4000-010-127	1
M6X90 SPEZIALBOLZEN	H60-10-160-008	1
M6 SPEZIALMUTTER	H60-15-100-026	1
SCHMETTERLINGSCHRAUBE M6	H60-10-160-011	2
SCHMETTERLINGSMUTTER M6	H60-15-100-034	2
INBUSSCHRAUBE (SW4)	H60-10-140-046	2
	H20-25-320-007	2
SCHRAUBE Ø5,5X40 YSB	H60-10-300-001	2
LOCHSCHEMA 1535-2035-2351 ART PLUS	H10-40-000-290	1
ART PLUS S.P3035.OD		
NAME	ARTIKELNUMMER	STÜCKE
	H30-05-100-170	1
STYROPOR RECHTS LINKS	H30-50-220-036	1
STR. ART PLUS MITTELSATZ	H30-50-220-035	1
TRANSPARENTE TASCHE MIT NYLONVERSCHLUSS FÜR DIE ANLEITUNG (22 X 34 CM)	H30-80-200-002	1
TRANSPARENTE TASCHE MIT NYLONVERSCHLUSS (14 X 11 CM)	H30-80-200-004	1
NYLON PAKET	H30-80-120-037	1
BEDIENUNGSANLEITUNG	H10-20-100-099	1
PRODUKTQUALITÄTSKONTROLLFORMULAR	H10-40-000-199	1
WANDVERBINDUNGSSCHEMA 3035 ART PLUS	H10-40-000-288	1
MONTAGEELEMENTE		
NAME	ARTIKELNUMMER	STÜCKE
ALUMINIUM WANDANSCHLUSS VERLÄNGERUNG 70 mm	YIQ15-91MS-030-117	2
SCHARNIERE	YIQ15-91MS-030-103	2
ANSCHLUSSBLATT	YIQ15-4000-010-127	2
M6X90 SPEZIALBOLZEN	H60-10-160-008	2
M6 SPEZIALMUTTER	H60-15-100-026	2
SCHMETTERLINGSCHRAUBE M6	H60-10-160-011	4
SCHMETTERLINGSMUTTER M6	H60-15-100-034	4
INBUSSCHRAUBE (SW4)	H60-10-140-046	2
	H20-25-320-007	4
SCHRAUBE Ø5,5X40 YSB	H60-10-300-001	4
LOCHSCHEMA 3035 ART PLUS	H10-40-000-236	1
ART PLUS S.P2351.OD		
NAME	ARTIKELNUMMER	STÜCKE
PAPPKARTON	H30-05-100-206	1
STYROPOR RECHTS LINKS	H30-50-220-036	1

STR. ART PLUS MITTELSATZ	H30-50-220-035	1
TRANSPARENTE TASCHE MIT NYLONVERSCHLUSS FÜR DIE ANLEITUNG (22 X 34 CM)	H30-80-200-002	1
TRANSPARENTE TASCHE MIT NYLONVERSCHLUSS (14 X 11 CM)	H30-80-200-004	1
NYLON PAKET	H30-80-120-037	1
WANDANSCHLUSSSCHEMA1535-2035-2351 ART PLUS	H10-40-000-287	1
BEDIENUNGSANLEITUNG	H10-20-100-099	1
PRODUKTQUALITÄTSKONTROLLFORMULAR	H10-40-000-199	1
MONTAGEELEMENTE		
NAME	ARTIKELNUMMER	STÜCKE
ALUMINIUM WANDANSCHLUSS VERLÄNGERUNG 70 mm	YIQ15-91MS-030-117	1
SCHARNIERE	YIQ15-91MS-030-103	1
ANSCHLUSSBLATT	YIQ15-4000-010-127	1
M6X90 SPEZIALBOLZEN	H60-10-160-008	1
M6 SPEZIALMUTTER	H60-15-100-026	1
SCHMETTERLINGSCHRAUBE M6	H60-10-160-011	2
SCHMETTERLINGSMUTTER M6	H60-15-100-034	2
INBUSSCHRAUBE (SW4)	H60-10-140-046	2
KUNSTSTOFFDÜBEL (Ø7mm)	H20-25-320-007	2
SCHRAUBE Ø5,5X40 YSB	H60-10-300-001	2
LOCHSCHEMA 1535-2035-2351 ART PLUS	H10-40-000-290	1
ART PLUS S.P2351.ODR		
NAME	ARTIKELNUMMER	STÜCKE
	H30-05-100-206	1
STYROPOR RECHTS LINKS	H30-50-220-036	1
STR. ART PLUS MITTELSATZ	H30-50-220-035	1
TRANSPARENTE TASCHE MIT NYLONVERSCHLUSS FÜR DIE ANLEITUNG (22 X 34 CM)	H30-80-200-002	1
TRANSPARENTE TASCHE MIT NYLONVERSCHLUSS (14 X 11 CM)	H30-80-200-004	1
NYLON PAKET	H30-80-120-037	1
BEDIENUNGSANLEITUNG	H10-20-100-099	1
WANDANSCHLUSSSCHEMA1535-2035-2351 ART PLUS	H10-40-000-287	1
PRODUKTQUALITÄTSKONTROLLFORMULAR	H10-40-000-199	1
FERNBEDIENUNG	H35-30-260-020	1
MONTAGEELEMENTE		
NAME	ARTIKELNUMMER	STÜCKE
ALUMINIUM WANDANSCHLUSS VERLÄNGERUNG 70 mm	YIQ15-91MS-030-117	1
SCHARNIERE	YIQ15-91MS-030-103	1
ANSCHLUSSBLATT	YIQ15-4000-010-127	1
M6X90 SPEZIALBOLZEN	H60-10-160-008	1
M6 SPEZIALMUTTER	H60-15-100-026	1
SCHMETTERLINGSCHRAUBE M6	H60-10-160-011	2
SCHMETTERLINGSMUTTER M6	H60-15-100-034	2
INBUSSCHRAUBE (SW4)	H60-10-140-046	2
	H20-25-320-007	2

SCHRAUBE Ø5,5X40 YSB	H60-10-300-001	2
LOCHSCHEMA 1535-2035-2351 ART PLUS	H10-40-000-290	1

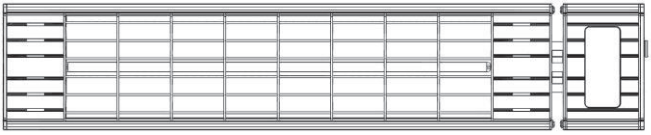

ART PLUS
Heater
User Manual

EN

Dear Customer,

Thank you for relying on our products. Our aim is to utilize this product most efficiently, that is manufactured in align with the total quality approach in our facilities at a diligent work environment without harming the nature.

We advise you to read this user manual thoroughly before using the heater and keep it permanently so that the features of the heater you have purchased will stay the same as the first day for a long time and serve in an optimum efficient way.

Note: This Assembly & Operating Manual is prepared for multiple models. Your appliance may not feature some functions specified in the manual.

These functions are marked by the sign (*).

Our appliances are intended for outdoor use.

"PLEASE READ THE INSTRUCTIONS BEFORE INSTALLING OR USING THIS APPLIANCE."

This product has been produced in modern environment-friendly facilities without harmfully affecting the nature.

"Complies with AEEE Regulation"

Table of Contents.....27

Symbols used.....28
Safety Instructions……....29
Safe distances: high temperature, fire
protection……. 34

Mechanic and Digital appliance control panel……..35

How to using the heater use of and remote control (*)
option.....……36

Technical features and main parts of Art plus series….....37
Wall connection diagram… 38
Wiring diagram … 39
Heating projection (s).....40
Cleaning & Maintenance 41

Troubleshooting 42
Compliance with AEEE regulations
and waste disposal packaging
Information…… 43

Parts and fasteners from Art plus package……44

(*): This feature is only available on some models.

Symbols used

	Installation by an authorized personnel		**Installation with a phillips head screwdriver**
	Aligning kit		**Installation with a drill**
	Installation by an end user		**Marker pen**
	Installation with allen screws		

Safety Instructions

- This appliance is manufactured in accordance with the safety regulations. Operation against the rules cause harm both to the person and the appliance.
- Please read the user manual carefully before you operate your appliance. You will find important information on installation, safety, operation and maintenance in the User Manual. Thus, you protect yourself and prevent damage to the appliance.
- If the power supply cable is damaged, this cable shall be replaced by the manufacturer or its service agent or an equally qualified personnel to prevent a hazardous situation.
- Inspect the lamp on the appliance for cracks and deformation. Do not use the heater if the lamp is damaged, contact the authorized service.
- The product shall be connected and installed by a qualified electrician.
- It is possible to connect/control multiple products to/on the same electricity grid.
- Check that mains line is 220-240V AC, 50/60Hz and electrical connection is going through a fuse. Network safety must be checked. The fuse should be 18 Amps.
- Plug your appliance's plug into a suitable grounded socket.
- Conditional connection:

The appliance is subject to conditional connection, the permitted
largest system impedance is ZMAX.
Impedance ZMAX: 0,01 + j 0,01 Ω

- Don’ use your appliance connection with the same electrical wiring or fuse.
- Some parts of your appliance may become very hot and cause burns.
- Special care must be exercised where children and vulnerable people are present.
- Do not leave the supply cord in the vicinity or on the hot body of the, appliance.
- If your appliance is not to be used for a long period of time, if it is relocated, cleaned or calibrated, the appliance’s cable must be disconnected from the mains.
- Make sure the appliance is cold before moving it. May cause harm to children, vulnerable people, objects and animals Do not touch the heater directly by hand during operation!
- Do not insert any objects or limbs (paper/fingers etc.) into the heater.
- Check the cables and socket regularly. If you see a malfunction/problem with the heater or its wiring, immediately disconnect the power supply and contact a qualified electrician or dealer.
- Use the device according to the purposes in this user manual. Other uses may cause harm to humans, objects and animals. Such cases are not covered by the warranty. Under no circumstances shall the manufacturer/dealer/exporter be liable for such cases.

Safety Instructions

- During installation, maintenance or repair work, the mains plug must be disconnected from the socket.
- Before use, make sure that the power supply cable is clean and dust free.
- Do not touch the power cable with wet hands.
- Do not pass the power cable under heavy objects.
- Do not add extensions to the power cable.
- Otherwise, it may cause malfunction, electric shock or fire.
- Do not cover your heater to prevent excessive heating.
- Never cover the ventilation ducts and the aluminium mesh area.
- The aluminium mesh of this heater is intended to prevent direct access to the heating elements and should be in place when the heater is in use.
- Do not use your appliance outside its intended use. (do not use it to dry clothes or keep animals or plants warm).
- When not in use, move the heater to a safe place and keep the power cords away from the plug.
- Before use, make sure that the power supply cable is clean and dust free.
- Switch off the device when you are not operating it or when it is not under your supervision.

- **CAUTION:** While using this appliance or right after it is turned off, some parts will be extremely hot and may cause burns.
- Never attempt to clean the appliance using solvents or flammable liquids (may cause electric shock or fire).
- Do not use the heater away from where you are. Avoid using extension cables, as this may cause fire due to overheating. If you shall use an extension cord, the cross-section of the cord shall be at least 2 mm2 (14AWG).
- Do not attempt to disassemble or repair the device yourself.
- Never shake the heater.
- A faint smoke and smell may occur during the first use of the appliance This is normal.
- Do not touch your appliance while on or right after you turn it off.
- Children shall not be allowed to play with the appliance.
- Children shall be supervised to ensure that they do not play with the appliance.
- The usage life of the product is 10 years.

- **WARNING,** children over 3 and under 8 years of age are only allowed to switch the device on/off, once the device has been placed or installed in its regular operating position. They are instructed on how to use the device safely and understand the associated hazards. Children over 3 and under 8 years of age are not allowed to unplug, arrange, clean the device or carry out service user-maintenance on the device.
- **WARNING,** keep children under 3 years of age away from the device unless they are under constant supervision. For the safety of children older than 3 years and under 8 years of age, the appliance must be operated out of reach, in compliance with the specified safety instructions and with all connections checked.
- **WARNING,** This heater does not have hardware that checks room temperature. The heater shall be used by those who do not have physical disabilities, and have adequate experience and appropriate knowledge, and an experienced person where children are present.
- Do not use this heater in small and narrow spaces.
- **WARNING,** The fire-proof aluminium mesh does not provide complete protection for young children and people with disabilities.
- The appliance can be used by children aged 8 years and above and persons who do not have varying degrees of physical, sensory or mental disability or lack of experience or knowledge, unless they are guided and inspected for safe use of the product and are aware of the associated hazards.
- Cleaning and maintenance cannot not be carried out by children without supervision.
- Device safety instructions should be followed strictly when particularly in the presence of children, people with psychological disabilities and people with impaired understanding.

Safe Distances: high temperature, fire protection

- The distance between the appliance and the materials such as wood, cardboard, curtain, fabric etc. and living beings and other appliances must be at least 1 meter.
- No objects or fingers should be pushed between the protector mesh wire.
  Do not place the appliance right under a socket.
- Do not move your device while it is in operation!
- Always switch off the appliance and allow it to cool before touching it!
- This heater should not be equipped with a device to control the room temperature.
- Do not use this heater in small rooms used by people who cannot leave their rooms unless constant control is provided.
- Do not operate the heater within a distance of 7.60 m to inflammable materials (gasoline, alcohol etc.)!
- Do not place flammable materials, such as solvents, thinners, on or near the work surfaces of the heating devices, or place them near (Caravans, tents, under an umbrella, etc.)
- ectrical household appliances! Suita

Mechanic Appliance Control Panel

S.P1535.OD, S.P2035.OD, S.P2053.OD, S.P2351.OD

Operating the Appliance
Connect the plug to the earthed outlet. The supply ky on the right side is turned on. Your device will be initiated

Switching off the Appliance
As you turn off the heater, first turn off the on/off button and then unplug.

****S.P3035.OD Model does not include manual control.**

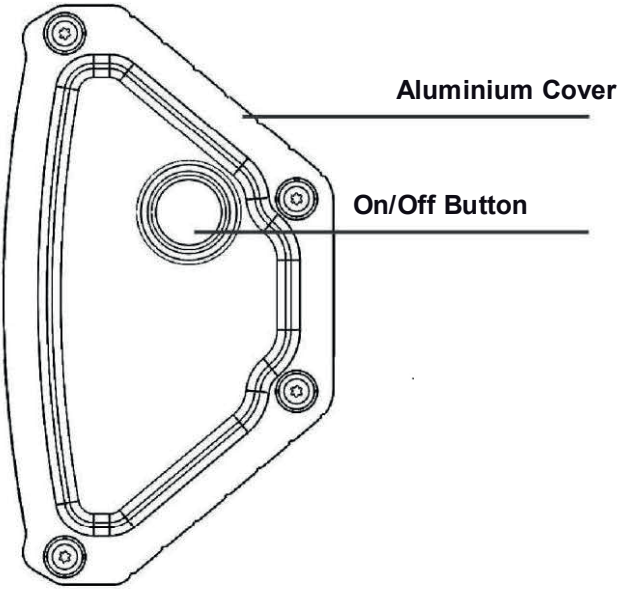

Digital Appliance Control Panel

S.P1535.ODR, S.P2035.ODR, S.P2053.ODR, S.P2351.ODR

Operating the Appliance
Connect the plug to the earthed outlet. The supply ky on the right side is turned on. Your device will be initiated

Switching off the Appliance
As you turn off the heater, first turn off the on/off button and then unplug.

Increase and Decrease Temperature
As shown on the side, the heat level button controlling the heater by pressing the button, adjusts the appliance temperature.

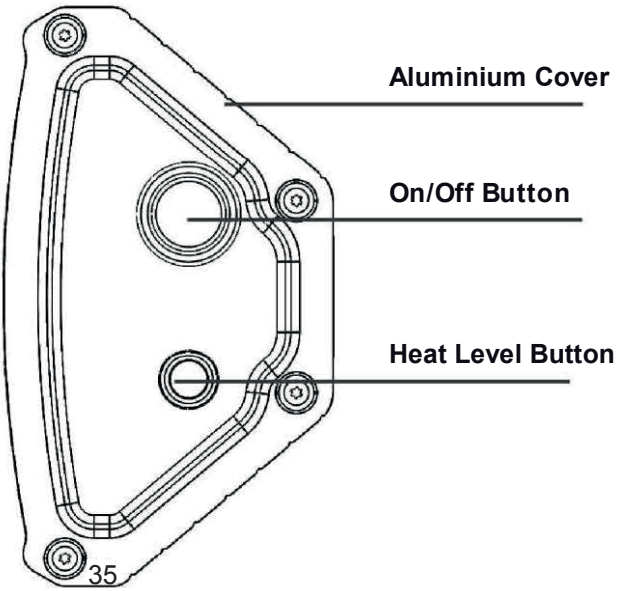

Using the heater

Heaters produce fast and comfortable heat. Weather resistant heaters are designed for outdoor and home, cafe and industrial heating applications. Plug your appliance into a suitable grounded socket.

Use of Remote Control (*) Optional

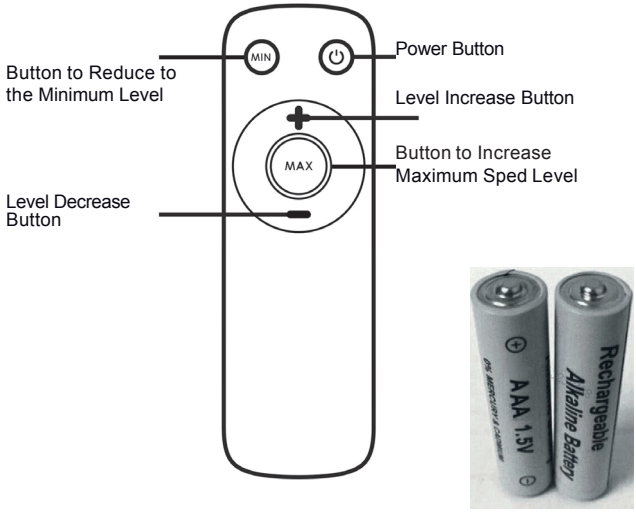

Putting the Batteries:

Insert two AAA/alkaline batteries into the remote control.
remote control.
Note: No batteries are included in the scope of delivery!

To insert the batteries, turn the remote control backwards and remove the cover of the battery compartment and put two new batteries according to the instructions on the battery compartment (marked with the + and - polarity symbols).

Replace the batteries as described above.

CAUTION!

No batteries are included in the scope of delivery!

NOTE:

* Do not use old or different type batteries when changing them. Otherwise, your remote control may not work correctly.

* If you will not be using your remote control for a few weeks, remove the batteries. Otherwise, the battery leaks may damage the remote control.

CAUTION!

Overheating: In remote controlled models, when the electronic card reaches 85° C or when the unit senses heat outside of its own program, the appliance warns by giving 1 minute alarm and stops the heating function.

(*): This feature is only available on some models

Technical features and main parts of Art plus series

Model	Width (A)	Height (B)	Depth (C)	Rated Power (W)	Supply (V/Hz)	Current Drawn (A)	Protecti-on Class	Appliance Class
S.P1535.OD	536 mm	140 mm	132 mm	1500 W	220-240V ~, 50/60 Hz	6.6 A	IP65	I
S.P1535.ODR	536 mm	140 mm	132 mm	1500 W	220-240V ~, 50/60 Hz	6.6 A	IP65	I
S.P2035.OD	536 mm	140 mm	132 mm	2000 W	220-240V ~, 50/60 Hz	8.7 A	IP65	I
S.P2035.ODR	536 mm	140 mm	132 mm	2000 W	220-240V ~, 50/60 Hz	8.7 A	IP65	I
S.P2053.OD	712 mm	140 mm	132 mm	2000 W	220-240V ~, 50/60 Hz	8.7 A	IP65	I
S.P2053.ODR	712 mm	140 mm	132 mm	2000 W	220-240V ~, 50/60 Hz	8.7 A	IP65	I
S.P3035.OD	920 mm	140 mm	132 mm	3000 W	220-240V ~, 50/60 Hz	13.1 A	IP65	I
S.P2351.OD	722 mm	140 mm	132 mm	2300 W	220-240V ~, 50/60 Hz	10 A	IP65	I
S.P2351.ODR	722 mm	140 mm	132 mm	2300 W	220-240V ~, 50/60 Hz	10 A	IP65	I

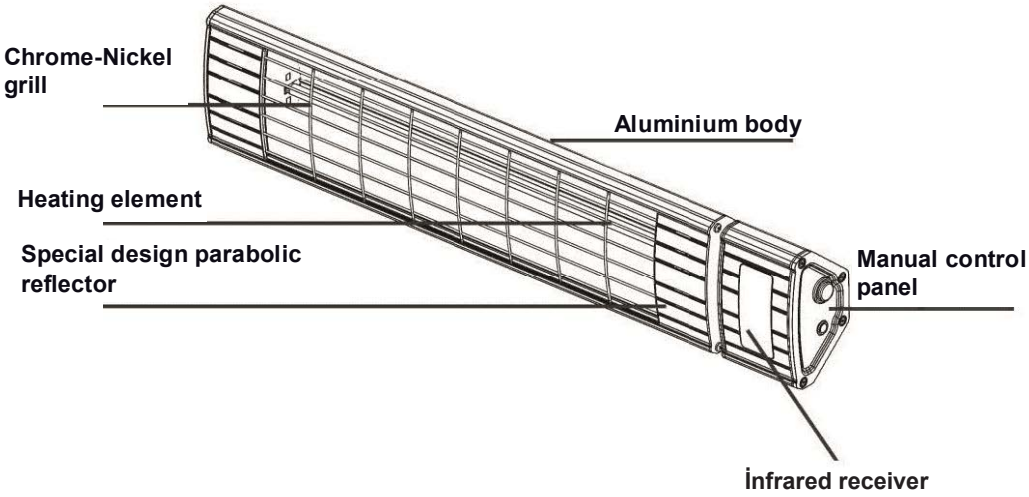

Wall connection diagram

There must be a minimum distance of 0,50m between the heater and adjacent walls and ceiling. In both wall and ceiling installations, the heater must be at least 1.8 m high to avoid touching the heater during use. Before drilling, make sure that there are no cables or any water pipes in the area where the heater is to be installed. The heater must be connected with the installation equipment provided.

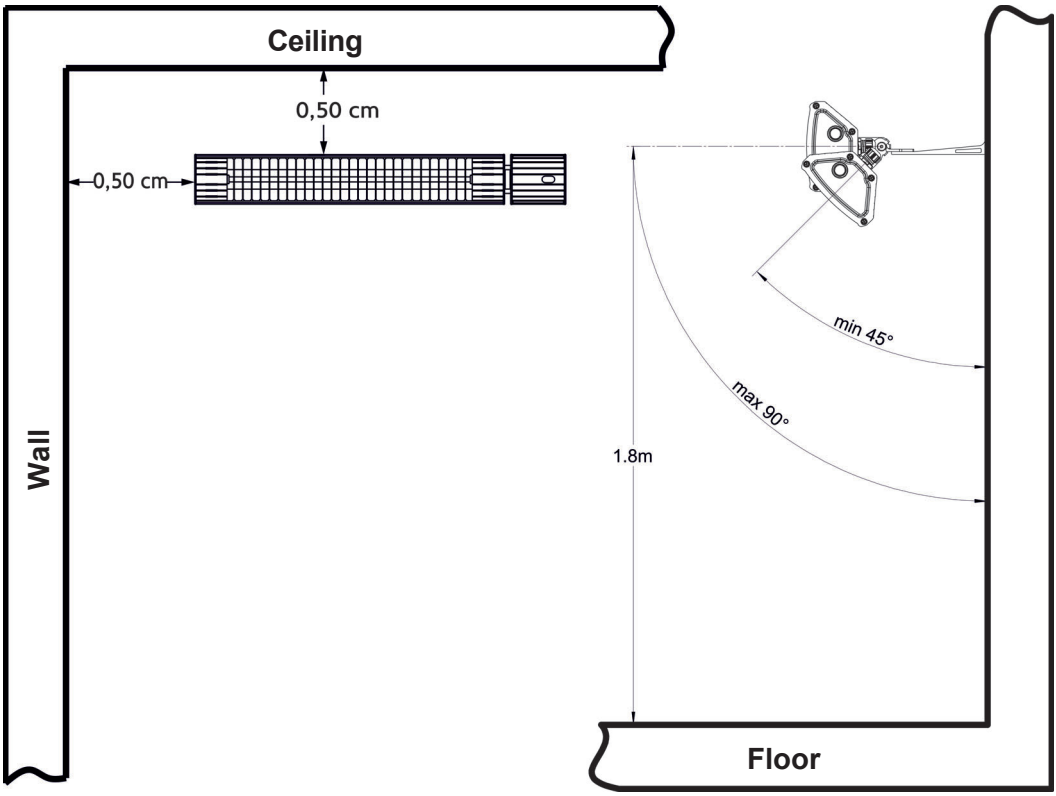

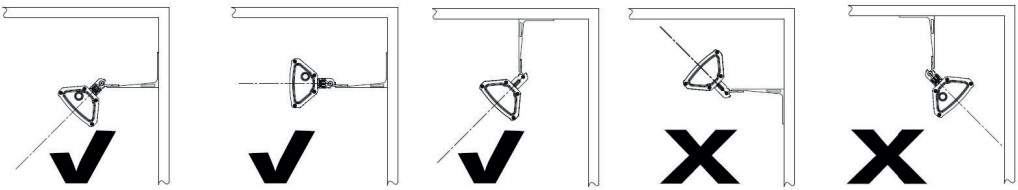

Wiring diagram

Check that mains line is 220-240V AC, 50/60Hz and electrical connection is going through a fuse. Plug your appliance's plug into a suitable grounded socket.

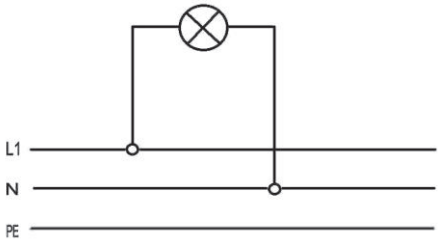

L1 - Brown
N - Blue
PE - Protective conductoryellow/green

Heating projection

This table is prepared for multiple models.
Your appliance may not feature some functions specified in the table.
You can review the table with the model number of the product you have purchased.

Model	A	B	C	H	S
S.P1535.OD	3.2 m	4.6 m	2 m	2.5 m	Up to 11.6 m^2
S.P1535.ODR	3.2 m	4.6 m	2 m	2.5 m	Up to 11.6 m^2
S.P2351.OD	3.2 m	4.6 m	2 m	2.5 m	Up to 13 m^2
S.P2351.ODR	3.2 m	4.6 m	2 m	2.5 m	Up to 13 m^2
S.P2035.OD	3.2 m	5.8 m	3 m	2.5 m	Up to 12.5 m^2
S.P2035.ODR	3.2 m	5.8 m	3 m	2.5 m	Up to 12.5 m^2
S.P2053.OD	3.2 m	5.8 m	3 m	2.5 m	Up to 15.4 m^2
S.P2053.ODR	3.2 m	5.8 m	3 m	2.5 m	Up to 15.4 m^2
S.P3035.OD	3.2 m	5.8 m	3 m	2.5 m	Up to 24 m^2

Heating projection (s)

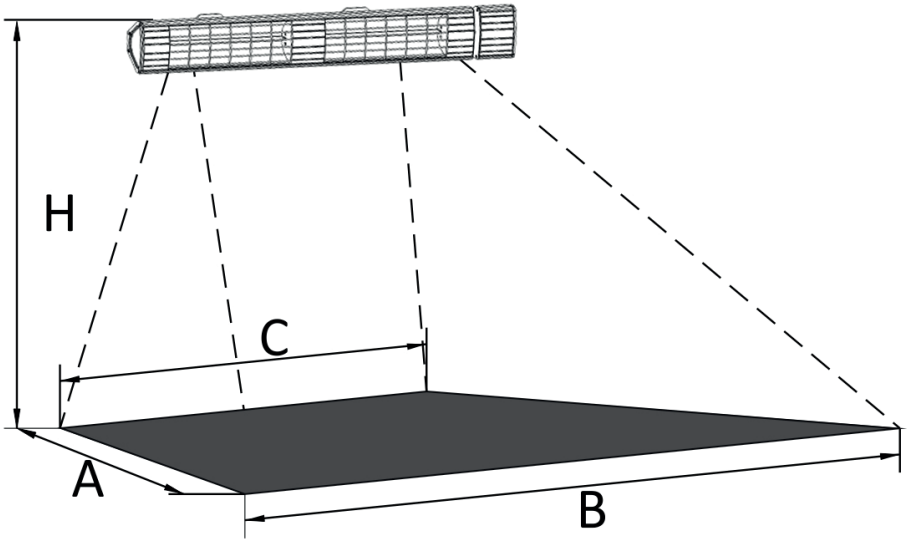

CAUTION!

Careful cleaning will provide that your appliance runs more efficiently and has longer life.

1. Before cleaning the appliance, switch it off and remove the power cable plug from the socket to ensure that the appliance cools down.

2. If the reflector (reflective mirror) and the lamp are unclean, the appliance should be cleaned from the outside with dry air without opening the protective cage, if possible.

3. The outer surface of the appliance should be cleaned with a cotton cloth or soft brush.

4. Never use abrasive or eroding liquids to clean the appliance. These materials can damage plastic parts.

5. Do not clean your appliance using steam cleaners.

6. If damage or malfunction occurs, the appliance should be repaired by a qualified electrician or dealer/manufacturer.

7. Any repair/maintenance work done by unauthorized persons are not covered by the warranty.

8. Under no circumstances shall the manufacturer/dealer/exporter be liable for such cases.

You may solve the problems you may encounter with your product by checking the following points before calling the authorized service.

Troubleshooting

Device not working	♦ Ensure that the appliance. Is plugged.
	♦ Check that there is no problems in the electrical installation.
	♦ Make sure you correctly apply the instructions of use.

Compliance with AEEE regulations and waste disposal

This product was manufactured from recyclable and reusable high quality parts and materials.

Therefore, do not dispose of this product with other domestic wastes at the end of its life cycle.

Take it to a collection point for electrical and electronic equipment.

You can ask your local administration about these collection points. You can help protect the environment and natural resources by delivering the used products for recycling.

Before disposing of the product, cut the power cord and render it non-functional for children's safety.

Package information

The product's packaging is made of recyclable materials, in accordance with the National Legislation.

Do not dispose the packaging waste with the household waste or other wastes, dispose it to the packaging collection areas specified by local authorities.

PARTS AND FASTENERS FROM ART PLUS PACKAGE		
ART PLUS S.P1535.OD-S.P2035.OD		
NAME	**PART NUMBER**	**PIECES**
CARDBOARD BOX	H30-05-100-168	1
STYROFOAM RIGHT LEFT	H30-50-220-036	1
NYLON LOCKED TRANSPARENT BAG FOR THE MANUAL (22 X 34 CM)	H30-80-200-002	1
NYLON LOCKED TRANSPARENT BAG (14 X 11 CM)	H30-80-200-004	1
NYLON PACKAGE	H30-80-120-037	1
OPERATING MANUAL	H10-20-100-099	1
WALL CONNECTION SCHEMATIC 1535-2035-2351 ART PLUS	H10-40-000-287	1
PRODUCT QUALITY CONTROL FORM	H10-40-000-199	1
ASSEMBLY ELEMENTS		
NAME	**PART NUMBER**	**PIECES**
ALUMINIUM WALL CONNECTION EXTENSION 70 mm	YIQ15-91MS-030-117	1
HINGE	YIQ15-91MS-030-103	1
CONNECTION SHEET	YIQ15-4000-010-127	1
M6X90 SPECIAL BOLT	H60-10-160-008	1
M6 SPECIAL NUT	H60-15-100-026	1
BUTTERFLY SCREW M6	H60-10-160-011	2
BUTTERFLY NUT M6	H60-15-100-034	2
ALLEN SCREW (SW4)	H60-10-140-046	2
PLASTIC DOWEL (Ø7mm)	H20-25-320-007	2
SCREW Ø5.5X40 YSB	H60-10-300-001	2
HOLE SCHEMATIC 1535-2035-2351 ART PLUS	H10-40-000-290	1
ART PLUS S.P1535.ODR-S.P2035.ODR		
NAME	**PART NUMBER**	**PIECES**
CARDBOARD BOX	H30-05-100-168	1
STYROFOAM RIGHT LEFT	H30-50-220-036	1
NYLON LOCKED TRANSPARENT BAG FOR THE MANUAL (22 X 34 CM)	H30-80-200-002	1
NYLON LOCKED TRANSPARENT BAG (14 X 11 CM)	H30-80-200-004	1
NYLON PACKAGE	H30-80-120-037	1
OPERATING MANUAL	H10-20-100-099	1
PRODUCT QUALITY CONTROL FORM	H10-40-000-199	1
WALL CONNECTION SCHEMATIC 1535-2035-2351 ART PLUS	H10-40-000-287	1
REMOTE CONTROL	H35-30-260-020	1
ASSEMBLY ELEMENTS		
NAME	**PART NUMBER**	**PIECES**
ALUMINIUM WALL CONNECTION EXTENSION 70 mm	YIQ15-91MS-030-117	1
HINGE	YIQ15-91MS-030-103	1
CONNECTION SHEET	YIQ15-4000-010-127	1

M6X90 SPECIAL BOLT	H60-10-160-008	1
M6 SPECIAL NUT	H60-15-100-026	1
BUTTERFLY SCREW M6	H60-10-160-011	2
BUTTERFLY NUT M6	H60-15-100-034	2
ALLEN SCREW (SW4)	H60-10-140-046	2
PLASTIC ANCHOR (Ø7mm)	H20-25-320-007	2
SCREW Ø5.5X40 YSB	H60-10-300-001	2
HOLE SCHEMATIC 1535-2035-2351 ART PLUS	H10-40-000-290	1
ART PLUS S.P2053.OD		
NAME	**PART NUMBER**	**PIECES**
CARDBOARD BOX	H30-05-100-169	1
STYROFOAM RIGHT LEFT	H30-50-220-036	1
STR. ART PLUS MIDDLE SET	H30-50-220-035	1
NYLON LOCKED TRANSPARENT BAG FOR THE MANUAL (22 X 34 CM)	H30-80-200-002	1
NYLON LOCKED TRANSPARENT BAG (14 X 11 CM)	H30-80-200-004	1
NYLON PACKAGE	H30-80-120-037	1
OPERATING MANUAL	H10-20-100-099	1
WALL CONNECTION SCHEMATIC 1535-2035-2351 ART PLUS	H10-40-000-287	1
PRODUCT QUALITY CONTROL FORM	H10-40-000-199	1
ASSEMBLY ELEMENTS		
NAME	**PART NUMBER**	**PIECES**
ALUMINIUM WALL CONNECTION EXTENSION 70 mm	YIQ15-91MS-030-117	1
HINGE	YIQ15-91MS-030-103	1
CONNECTION SHEET	YIQ15-4000-010-127	1
M6X90 SPECIAL BOLT	H60-10-160-008	1
M6 SPECIAL NUT	H60-15-100-026	1
BUTTERFLY SCREW M6	H60-10-160-011	2
BUTTERFLY NUT M6	H60-15-100-034	2
ALLEN SCREW (SW4)	H60-10-140-046	2
PLASTIC ANCHOR (Ø7mm)	H20-25-320-007	2
SCREW Ø5.5X40 YSB	H60-10-300-001	2
HOLE SCHEMATIC 1535-2035-2351 ART PLUS	H10-40-000-290	1
ART PLUS S.P2053.ODR		
NAME	**PART NUMBER**	**PIECES**
CARDBOARD BOX	H30-05-100-169	1
STYROFOAM RIGHT LEFT	H30-50-220-036	1
STR. ART PLUS MIDDLE SET	H30-50-220-035	1
NYLON LOCKED TRANSPARENT BAG FOR THE MANUAL (22 X 34 CM)	H30-80-200-002	1
NYLON LOCKED TRANSPARENT BAG (14 X 11 CM)	H30-80-200-004	1
NYLON PACKAGE	H30-80-120-037	1
OPERATING MANUAL	H10-20-100-099	1
WALL CONNECTION SCHEMATIC 1535-2035-2351 ART PLUS	H10-40-000-287	1
PRODUCT QUALITY CONTROL FORM	H10-40-000-199	1

REMOTE CONTROL	H35-30-260-020	1
ASSEMBLY ELEMENTS		
NAME	**PART NUMBER**	**PIECES**
ALUMINIUM WALL CONNECTION EXTENSION 70 mm	YIQ15-91MS-030-117	1
HINGE	YIQ15-91MS-030-103	1
CONNECTION SHEET	YIQ15-4000-010-127	1
M6X90 SPECIAL BOLT	H60-10-160-008	1
M6 SPECIAL NUT	H60-15-100-026	1
BUTTERFLY SCREW M6	H60-10-160-011	2
BUTTERFLY NUT M6	H60-15-100-034	2
ALLEN SCREW (SW4)	H60-10-140-046	2
PLASTIC ANCHOR (Ø7mm)	H20-25-320-007	2
SCREW Ø5.5X40 YSB	H60-10-300-001	2
HOLE SCHEMATIC 1535-2035-2351 ART PLUS	H10-40-000-290	1
ART PLUS S.P3035.OD		
NAME	**PART NUMBER**	**PIECES**
CARDBOARD BOX	H30-05-100-170	1
STYROFOAM RIGHT LEFT	H30-50-220-036	1
STR. ART PLUS MIDDLE SET	H30-50-220-035	1
NYLON LOCKED TRANSPARENT BAG FOR THE MANUAL (22 X 34 CM)	H30-80-200-002	1
NYLON LOCKED TRANSPARENT BAG (14 X 11 CM)	H30-80-200-004	1
NYLON PACKAGE	H30-80-120-037	1
OPERATING MANUAL	H10-20-100-099	1
PRODUCT QUALITY CONTROL FORM	H10-40-000-199	1
WALL CONNECTION SCHEMATIC 3035 ART PLUS	H10-40-000-288	1
ASSEMBLY ELEMENTS		
NAME	**PART NUMBER**	**PIECES**
ALUMINIUM WALL CONNECTION EXTENSION 70 mm	YIQ15-91MS-030-117	2
HINGE	YIQ15-91MS-030-103	2
CONNECTION SHEET	YIQ15-4000-010-127	2
M6X90 SPECIAL BOLT	H60-10-160-008	2
M6 SPECIAL NUT	H60-15-100-026	2
BUTTERFLY SCREW M6	H60-10-160-011	4
BUTTERFLY NUT M6	H60-15-100-034	4
ALLEN SCREW (SW4)	H60-10-140-046	2
PLASTIC ANCHOR (Ø7mm)	H20-25-320-007	4
SCREW Ø5.5X40 YSB	H60-10-300-001	4
HOLE SCHEMATIC 3035 ART PLUS	H10-40-000-236	1
ART PLUS S.P2351.OD		
NAME	**PART NUMBER**	**PIECES**
CARDBOARD BOX	H30-05-100-206	1
STYROFOAM RIGHT LEFT	H30-50-220-036	1

STR. ART PLUS MIDDLE SET	H30-50-220-035	1
NYLON LOCKED TRANSPARENT BAG FOR THE MANUAL (22 X 34 CM)	H30-80-200-002	1
NYLON LOCKED TRANSPARENT BAG (14 X 11 CM)	H30-80-200-004	1
NYLON PACKAGE	H30-80-120-037	1
WALL CONNECTION SCHEMATIC 1535-2035-2351 ART PLUS	H10-40-000-287	1
OPERATING MANUAL	H10-20-100-099	1
PRODUCT QUALITY CONTROL FORM	H10-40-000-199	1
ASSEMBLY ELEMENTS		
NAME	**PART NUMBER**	**PIECES**
ALUMINIUM WALL CONNECTION EXTENSION 70 mm	YIQ15-91MS-030-117	1
HINGE	YIQ15-91MS-030-103	1
CONNECTION SHEET	YIQ15-4000-010-127	1
M6X90 SPECIAL BOLT	H60-10-160-008	1
M6 SPECIAL NUT	H60-15-100-026	1
BUTTERFLY SCREW M6	H60-10-160-011	2
BUTTERFLY NUT M6	H60-15-100-034	2
ALLEN SCREW (SW4)	H60-10-140-046	2
PLASTIC DOWEL (Ø7mm)	H20-25-320-007	2
SCREW Ø5.5X40 YSB	H60-10-300-001	2
HOLE SCHEMATIC 1535-2035-2351 ART PLUS	H10-40-000-290	1
ART PLUS S.P2351.ODR		
NAME	**PART NUMBER**	**PIECES**
CARDBOARD BOX	H30-05-100-206	1
STYROFOAM RIGHT LEFT	H30-50-220-036	1
STR. ART PLUS MIDDLE SET	H30-50-220-035	1
NYLON LOCKED TRANSPARENT BAG FOR THE MANUAL (22 X 34 CM)	H30-80-200-002	1
NYLON LOCKED TRANSPARENT BAG (14 X 11 CM)	H30-80-200-004	1
NYLON PACKAGE	H30-80-120-037	1
OPERATING MANUAL	H10-20-100-099	1
WALL CONNECTION SCHEMATIC 1535-2035-2351 ART PLUS	H10-40-000-287	1
PRODUCT QUALITY CONTROL FORM	H10-40-000-199	1
REMOTE CONTROL	H35-30-260-020	1
ASSEMBLY ELEMENTS		
NAME	**PART NUMBER**	**PIECES**
ALUMINIUM WALL CONNECTION EXTENSION 70 mm	YIQ15-91MS-030-117	1
HINGE	YIQ15-91MS-030-103	1
CONNECTION SHEET	YIQ15-4000-010-127	1
M6X90 SPECIAL BOLT	H60-10-160-008	1
M6 SPECIAL NUT	H60-15-100-026	1
BUTTERFLY SCREW M6	H60-10-160-011	2
BUTTERFLY NUT M6	H60-15-100-034	2
ALLEN SCREW (SW4)	H60-10-140-046	2
PLASTIC DOWEL (Ø7mm)	H20-25-320-007	2

SCREW Ø5.5X40 YSB	H60-10-300-001	2
HOLE SCHEMATIC 1535-2035-2351 ART PLUS	H10-40-000-290	1